PAE 45

NL

BEDIENINGSHANDLEIDING
LUCHTKOELER

TRT-BA-PAE45-TC2021-10-001-NL

TROTEC

Inhoudsopgave

Opmerkingen m.b.t. de bedieningshandleiding 2

Veiligheid 2

Informatie over het apparaat 5

Transport en opslag 7

Montage en in gebruik nemen 7

Bediening 11

Nabestelbare accessoires 15

Defecten en storingen 16

Onderhoud 17

Technische bijlagen 23

Recycling 24

Opmerkingen m.b.t. de bedieningshandleiding

Symbolen

Waarschuwing voor elektrische spanning
Dit symbool wijst op gevaren voor het leven en de gezondheid van personen door elektrische spanning.

Waarschuwing
Dit signaalwoord wijst op een gevaar met een middelmatige risicograad, dat indien niet vermeden de dood of zwaar letsel tot gevolg kan hebben.

Voorzichtig
Dit signaalwoord wijst op een gevaar met een lage risicograad, dat indien niet vermeden gering lof matig letsel tot gevolg kan hebben.

Let op
Het signaalwoord wijst op belangrijke informatie (bijv. op materiële schade), maar niet op gevaren.

Info
Aanwijzingen met dit symbool helpen u bij het snel en veilig uitvoeren van uw werkzaamheden.

Handleiding opvolgen
Aanwijzingen met dit symbool wijzen u erop dat de bedieningshandleiding moet worden opgevolgd.

De actuele versie van de bedieningshandleiding en de EU-conformiteitsverklaring, kunt u downloaden via de volgende link:

PAE 45

https://hub.trotec.com/?id=45002

Veiligheid

Lees deze handleiding vóór het in gebruik nemen / gebruik van het apparaat zorgvuldig en bewaar de handleiding altijd in de directe omgeving van de opstellocatie resp. bij het apparaat.

Waarschuwing
Lees alle veiligheidsinstructies en aanwijzingen.
Het niet opvolgen van de veiligheidsinstructies en aanwijzingen kunnen een elektrische schok, brand en/ of zwaar letsel veroorzaken.
Bewaar alle veiligheidsinstructies en aanwijzingen voor later gebruik.
Dit apparaat kan door kinderen vanaf 8 jaar en bovendien door personen met verminderde geestelijke, sensorische of mentale vaardigheden of een gebrek aan ervaring en kennis worden gebruikt, als ze onder toezicht staan of m.b.t. het veilig gebruik van het apparaat zijn geïnstrueerd en de hierdoor ontstane gevaren begrijpen.
Kinderen mogen niet met het apparaat spelen.
Reiniging en gebruikersonderhoud mogen niet door kinderen worden uitgevoerd zonder toezicht.

- Gebruik het apparaat niet in ruimten of omgevingen met explosiegevaar en plaats het daar nooit.
- Gebruik het apparaat niet in agressieve atmosferen.
- Plaats het apparaat stabiel op een stevige ondergrond.
- Laat het apparaat na een vochtige reiniging drogen. Gebruik het niet in natte toestand.
- Gebruik of bedien het apparaat niet met vochtige of natte handen.
- Stel het apparaat niet bloot aan een gerichte waterstraal.
- Steek nooit voorwerpen of ledematen in het apparaat.
- Dek het apparaat tijdens gebruik niet af en transporteer het dan ook niet.
- Ga niet op het apparaat zitten.
- Het apparaat is geen speelgoed. Houd kinderen en dieren op afstand. Gebruik het apparaat alleen onder toezicht.

- Controleer voor elk gebruik van het apparaat de accessoires en aansluitonderdelen hiervan op mogelijke beschadigingen. Gebruik geen defecte apparaten of apparaatonderdelen.
- Zorg dat alle elektrische kabels buiten het apparaat zijn beschermd tegen beschadigingen (bijv. door dieren). Gebruik het apparaat nooit bij schade aan elektrische kabels of aan de netaansluiting!
- Het netsnoer moet voldoen aan de gegevens in het hoofdstuk technische bijlage.
- Steek de netstekker in een volgens de voorschriften gezekerd stopcontact.
- Houd bij het kiezen van verlengsnoeren rekening met het vermogen van het apparaat, de kabellengte en het gebruiksdoel. Rol de verlengkabel volledig uit. Voorkom elektrische overbelastingen.
- Voor aanvang van onderhouds-, verzorgings- of reparatiewerkzaamheden aan het apparaat de stekker uit het stopcontact trekken.
- Schakel het apparaat uit en verwijder het netsnoer uit het stopcontact als u het apparaat niet gebruikt.
- Gebruik het apparaat nooit als u schade aan de netstekker of het netsnoer constateert.
  Wordt het netsnoer van dit apparaat beschadigd, moet het door de fabrikant of de klantendienst hiervan of door een vergelijkbaar gekwalificeerde persoon worden vervangen, zodat gevaren worden voorkomen.
  Defecte netsnoeren vormen een ernstig gevaar voor de gezondheid!
- Houd bij het opstellen van het apparaat rekening met de minimale afstanden t.o.v. wanden en objecten, evenals met de opslag- en gebruiksomstandigheden volgens het hoofdstuk technische bijlage.
- Zorg dat de luchtinlaat en luchtuitlaat vrij zijn.
- Zorg dat de aanzuigzijde altijd vrij is van vuil en losse voorwerpen.
- Verwijder geen veiligheidssymbolen, stickers of etiketten van het apparaat. Houd alle veiligheidssymbolen, stickers en etiketten in een leesbare toestand.
- Transporteer het apparaat uitsluitend rechtop en met een geleegd waterreservoir.
- Voor opslag of transport het waterreservoir leegmaken. Drink het water niet. Er bestaat gevaar voor de gezondheid!
- Houd er rekening mee dat een hoge luchtvochtigheid de groei van biologische organismen in de omgeving kan bevorderen.
- Zorg dat voorwerpen in de omgeving van het apparaat niet vochtig of nat worden. Ontstaat vochtigheid, moet de uitstoot worden gereduceerd. Kan de uitstoot niet worden gereduceerd, mag het apparaat alleen met onderbrekingen worden gebruikt. Sta niet toe dat zuigende materialen, zoals vloerbedekking, gordijnen, vitrage of tafelkleden vochtig worden.
- Zorg dat het in het waterreservoir elke 3 dagen wordt ververst. Anders bestaat het gevaar dat in het waterreservoir micro-organismen ontstaan, die in de lucht of het water komen en een gezondheidsrisico vormen.
- Vul het waterreservoir uitsluitend met vers drinkwater, ijsblokjes van drinkwater en/of geschikte koelaccu's.
- De koelaccu's zijn geen speelgoed. Houd kinderen en dieren uit de buurt.
- Open de koelaccu's nooit. De vloeistof in de koelaccu's kan schadelijk zijn voor de gezondheid.
- Het ijs dat evt. op de koelaccu's ontstaat niet consumeren. Er bestaat gevaar voor de gezondheid!
- Plaats geen oplaadbare batterijen in de afstandsbediening.

Bedoeld gebruik

Gebruik het apparaat uitsluitend voor het koelen van binnenruimten, volgens de technische gegevens.

Tot het bedoeld gebruik behoort luchtkoeling van:

- Woonruimten
- Musea
- Magazijnen en archieven
- Bibliotheken
- Telefooncentrales en computerruimten

Voorspelbaar verkeerd gebruik

- Plaats het apparaat niet op een natte resp. overstroomde ondergrond.
- Leg geen voorwerpen, zoals kledingstukken op het apparaat.
- Gebruik het apparaat niet in de buitenlucht.
- Geen eigenhandige constructieve wijzigingen, evenals aan- of ombouwwerkzaamheden aan het apparaat uitvoeren.
- Elk ander gebruik dan het bedoeld gebruik is, geldt als logisch voorspelbaar verkeerd gebruik.

Persoonlijke kwalificaties

Personen die dit apparaat gebruiken moeten:

- zich bewust zijn van de gevaren die bij werkzaamheden met en aan elektrische apparaten in vochtige omgeving ontstaan.
- de bedieningshandleiding, vooral het hoofdstuk veiligheid hebben gelezen en begrepen.

Onderhoudswerkzaamheden waarvoor het openen van de behuizing noodzakelijk is, mogen uitsluitend door geautoriseerde elektrotechnische vakbedrijven of door Trotec worden uitgevoerd.

Veiligheidssymbolen en plaatjes op het apparaat

Let op

Verwijder geen veiligheidssymbolen, stickers of etiketten van het apparaat. Houd alle veiligheidssymbolen, stickers en etiketten in een leesbare toestand.

De volgende veiligheidssymbolen en plaatjes zijn aangebracht op het apparaat:

Deze sticker in het Engels is aangebracht op het apparaat.

Vóór het vullen met water, zorgen dat u het waterreservoir niet boven de horizontale lijn uittrekt, die is aangegeven met pijlen (1). Anders kan het apparaat omkiepen.

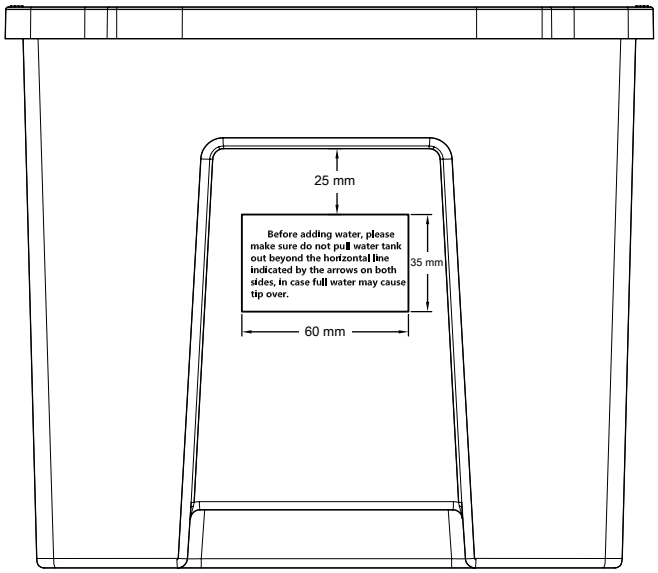

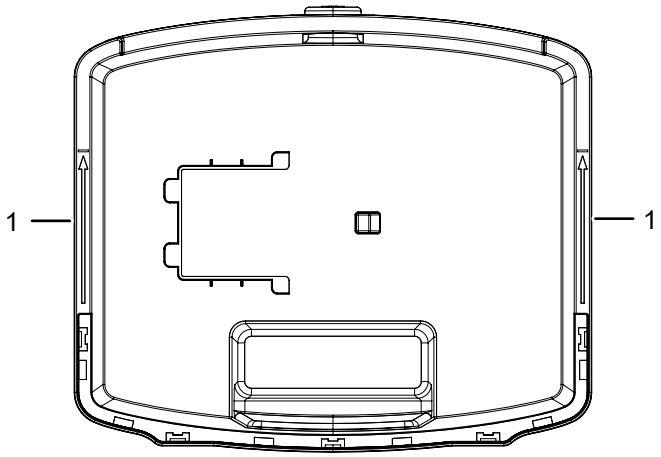

Restgevaren

Waarschuwing voor elektrische spanning
Werkzaamheden aan elektrische onderdelen mogen alleen door een geautoriseerd gespecialiseerd bedrijf worden uitgevoerd!

Waarschuwing voor elektrische spanning
Voor alle werkzaamheden aan het apparaat de netstekker uit het stopcontact verwijderen!
Raak de netstekker niet aan met vochtige of natte handen.
De netstekker van het netsnoer uit het stopcontact trekken door de netstekker vast te pakken.

Waarschuwing
De vloeistof in de koelaccu's kan schadelijk zijn voor de gezondheid!
Bij het inslikken van de vloeistof direct een arts bezoeken.
Is de vloeistof in de ogen gekomen, spoel dan de ogen uit met water en daarna direct een arts bezoeken.

Waarschuwing
Van dit apparaat kunnen gevaren uitgaan als het ondeskundig of niet volgens het bedoeld gebruik wordt gebruikt door niet geïnstrueerde personen! Zorg dat wordt voldaan aan de persoonlijke kwalificaties!

Waarschuwing
Het apparaat is geen speelgoed en hoort niet in kinderhanden.

Waarschuwing
Verstikkingsgevaar!
Laat het verpakkingsmateriaal niet achteloos rondslingeren. Voor kinderen kan dit gevaarlijk speelgoed zijn.

Let op
Gebruik het apparaat nooit zonder geplaatst luchtfilter bij de luchtinlaat!
Zonder luchtfilter vervuild het apparaat inwendig, hierdoor kan de capaciteit worden verminderd en het apparaat worden beschadigd.

Gedrag bij noodgevallen

1. Schakel het apparaat uit.
2. Bij noodgevallen het apparaat scheiden van de netvoeding: De netstekker van het netsnoer uit het stopcontact trekken door de netstekker vast te pakken.
3. Sluit een defect apparaat niet opnieuw aan op de netaansluiting.

Informatie over het apparaat

Beschrijving van het apparaat

De luchtkoeler koelt ruimten via verdampingskoude af naar aangename temperaturen.

Het apparaat wordt gevuld met koud water of naar keuze met ijsblokjes en/of koelaccu's. De instromende warme lucht wordt bij het verdampingsfilter afgekoeld en via de ventilator afgeven als koude lucht.

Naast de koelfunctie kan het apparaat ook worden gebruikt voor luchtverfrissing: Dankzij het geïntegreerde luchtfilter, evenals de honingraatstructuur van het verdampingsfilter, wordt de aangezogen lucht gefilterd en bevochtigd.

De ventilatorsnelheid kan worden ingesteld op vijf niveaus.

Het apparaat heeft 2 aerodynamisch gevormde luchtuitlaatlamellen, die niet alleen luchtcirculatie van 360° mogelijk maken, maar ook een wervelwind kunnen nadoen.

De uitblaasrichting van de gekoelde lucht kan via de optioneel inschakelbare, automatische swing-modus worden ingesteld.

Het apparaat beschikt over een nachtmodus, die fluisterstil bedrijf tijdens het slapen mogelijk maakt.

Het apparaat kan via het bedieningspaneel op het apparaat of via de infrarood-afstandsbediening worden bediend.

Overzicht van het apparaat

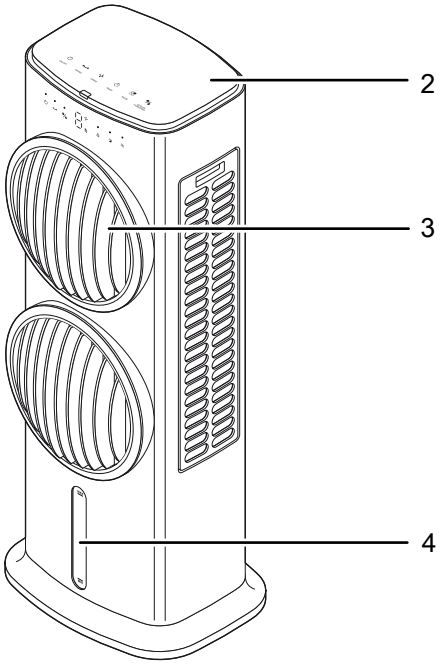

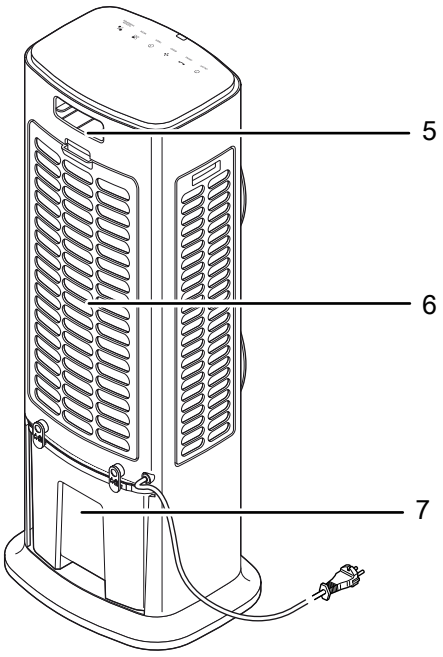

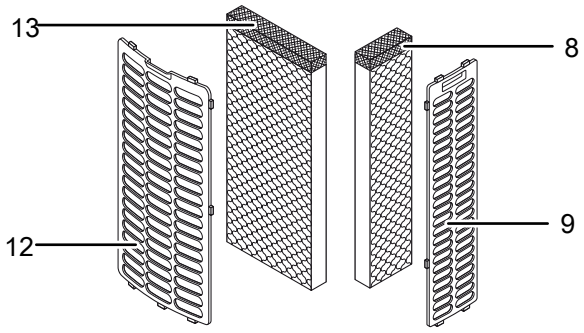

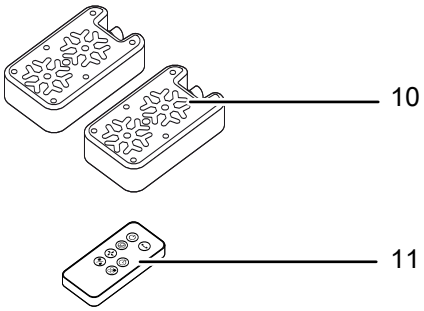

Nr.	Aanduiding
2	Bedieningspaneel
3	Luchtuitlaat met ventilatielamellen met swing-functie
4	Vulpeilindicatie voor waterreservoir
5	Transportgreep met vak voor de afstandsbediening
6	Luchtinlaat met luchtfilter en actief verdampingsfilter
7	Waterreservoir met vergrendelingsclips
8	Verdampingsfilter (aan beide zijden)
9	Luchtfilter (aan beide zijden)
10	Koelaccu's
11	Afstandsbediening
12	Luchtfilter (achter)
13	Verdampingsfilter (achter)

Transport en opslag

Let op

Het apparaat kan beschadigd raken als het niet correct wordt opgeslagen of getransporteerd.
De informatie m.b.t. het transport en de opslag van het apparaat opvolgen.

Transport

Het apparaat is voorzien van transportrollen voor een eenvoudig transport.

Het apparaat is voorzien van een transportgreep voor eenvoudig transport.

Vóór elk transport de volgende instructies opvolgen:

- Schakel het apparaat uit.
- De netstekker van het netsnoer uit het stopcontact trekken door de stekker vast te pakken.
- Maak het waterreservoir leeg.
- Gebruik het netsnoer niet als trektouw.
- Rol het apparaat alleen over vlakke en gladde oppervlakken.

Na elk transport de volgende instructies opvolgen:

- Plaats het apparaat na het transport rechtop.

Opslag

Vóór elke opslag de volgende aanwijzingen opvolgen:

- Het waterreservoir legen en reinigen voor de opslag (zie het hoofdstuk onderhoud).
- Laat het verdampingsfilter voor het opslaan drogen. Anders kan het apparaat na het weer in gebruik nemen een muffe geur verspreiden.
- De netstekker van het netsnoer uit het stopcontact trekken door de stekker vast te pakken.

Houd bij het niet gebruiken van het apparaat rekening met de volgende opslagcondities:

- Droog en tegen vocht en hitte beschermd
- Rechtopstaand op een positie die beschermd is tegen stof en direct zonlicht
- Indien nodig met een hoes tegen binnendringen van stof beschermen
- Geen andere apparaten of voorwerpen op het apparaat plaatsen, zodat beschadigingen aan het apparaat worden voorkomen
- Batterijen verwijderen uit de afstandsbediening

Montage en in gebruik nemen

Leveromvang

- 1 x apparaat
- 3 x verdampingsfilter
- 3 x luchtfilter
- 2 x koelaccu
- 1 x afstandsbediening
- 1 x handleiding

Apparaat uitpakken

1. Open de doos en het apparaat hieruit halen.
2. Verwijder de verpakking volledig van het apparaat.
3. Het netsnoer volledig afwikkelen. Controleer of het netsnoer niet is beschadigd en beschadig het niet bij het afwikkelen.

In gebruik nemen

Houd bij het opstellen van het apparaat rekening met de minimale afstanden t.o.v. wanden en objecten, volgens het de hoofdstuk technische bijlage.

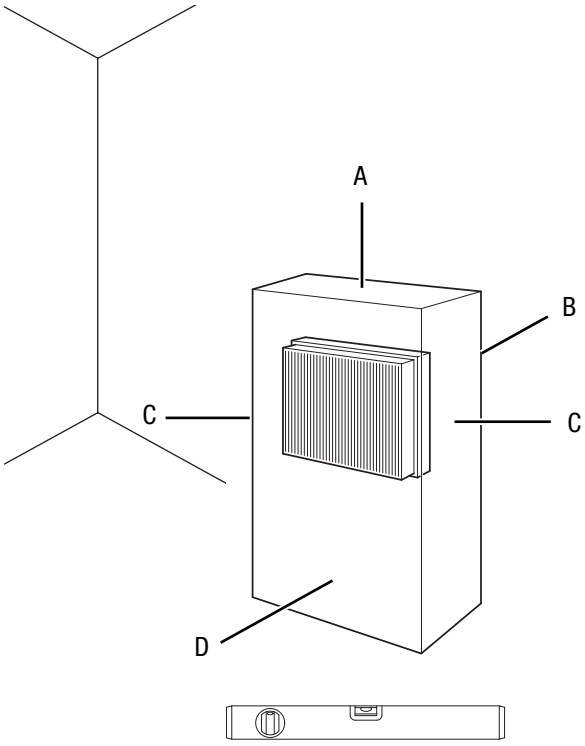

- Controleer de toestand van het netsnoer voordat het apparaat weer in gebruik wordt genomen. Bij twijfel aan de probleemloze toestand hiervan, contact opnemen met de klantendienst.
- Plaats het apparaat stabiel op een stevige ondergrond.

- Voorkom struikelgevaar bij het leggen van het netsnoer, resp. andere elektrische snoeren, vooral bij het opstellen van het apparaat middenin een ruimte. Gebruik snoerbruggen.
- Zorg dat verlengsnoeren volledig zijn uit-/afgerold.
- Zorg dat gordijnen of andere objecten de luchtstroom niet hinderen.

Plaats voor het eerste gebruik batterijen in de afstandsbediening.

Waterreservoir vullen

Voor de luchtkoeling heeft het apparaat vers drinkwater nodig.

Waarschuwing voor elektrische spanning
Voor alle werkzaamheden aan het apparaat de netstekker uit het stopcontact verwijderen!
Raak de netstekker niet aan met vochtige of natte handen.
De netstekker van het netsnoer uit het stopcontact trekken door de netstekker vast te pakken.

Let op
Het apparaat uitsluitend vullen met vers drinkwater. De watertemperatuur mag max. 40 °C zijn.

Info
Ververs het water elke 3 dagen, om bacterievorming te voorkomen.

Info
Optioneel kunnen koelaccu's in het waterreservoir worden geplaatst, om een extra koeleffect te bereiken.

Houd rekening met de volgende aanwijzingen bij gebruik van de koelaccu's:

- Leg de koelaccu's vóór het gebruik minimaal 4 uur in een vriesvak.
- Leg de koelaccu's in het waterreservoir, voordat u het vult met water.

Info
Bij het gebruik van koelaccu's bij hoge buitentemperaturen kan condens ontstaan in het waterreservoir, dat op de vloer kan druppelen.

1. Scheid het apparaat van het stroomnet, voordat u water bijvult of koelaccu's in het apparaat legt.
2. Ontgrendel het waterreservoir (7), door de beide clip van de verticale positie naar de horizontale positie te draaien.

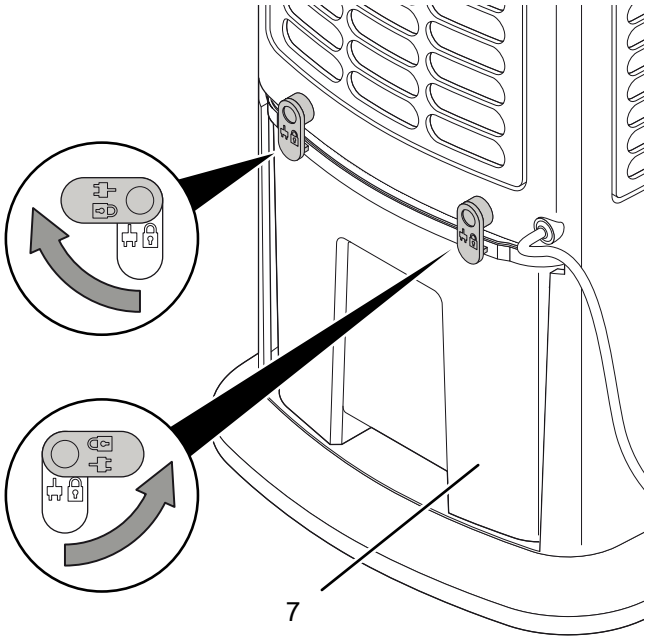

3. Trek het waterreservoir (7) voor de helft uit het apparaat. Zorg dat u het waterreservoir niet uittrekt buiten de opgegeven markeringen (zie veiligheidssymbolen en labels op het apparaat).

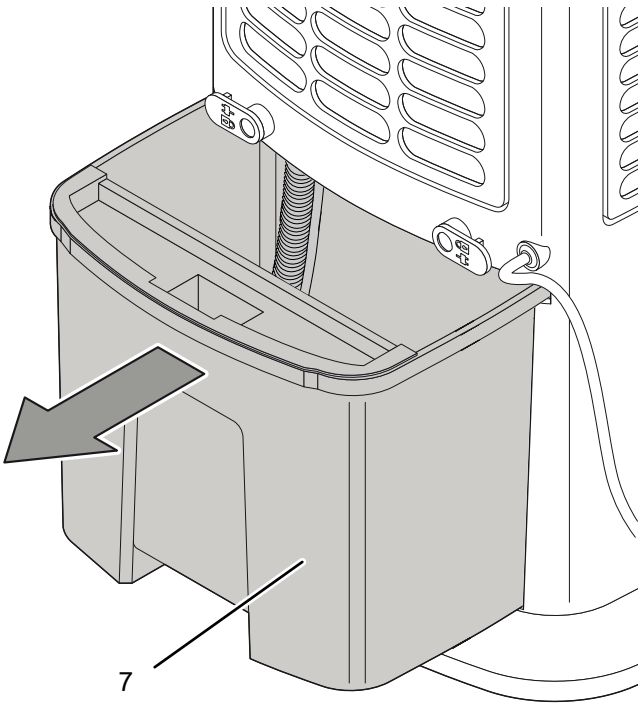

4. Indien nodig de koelaccu's in het waterreservoir (7) leggen, voor het bereiken van een extra koeleffect.

5. Vul het waterreservoir uitsluitend met vers drinkwater. Optioneel kunt u voor extra koeling ijsblokjes van drinkwater toevoegen.
   ⇨ Houd rekening met het minimale en maximale vulpeil op de vulpeilindicatie.
   Het waterreservoir (7) moet minimaal tot het minimale vulpeil worden gevuld, zodat de pomp kan werken.

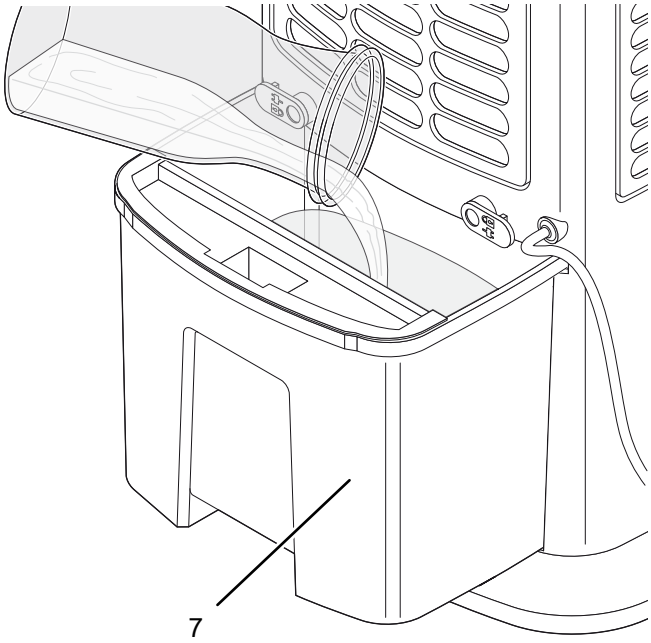

6. Plaats het waterreservoir (7) weer volledig in het apparaat.

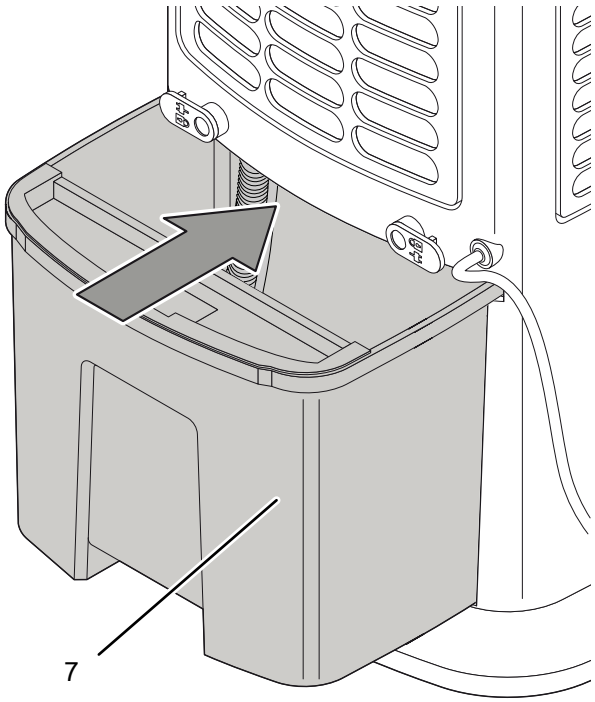

7. Vergrendelen het waterreservoir (7), door de clips vanuit de horizontale positie naar de verticale positie te draaien.

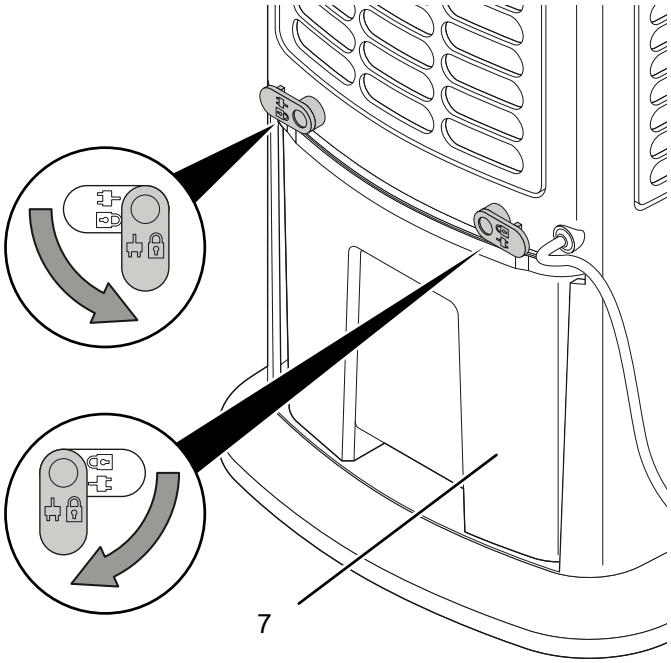

8. Controleer of het apparaat van buiten niet vochtig of nat is. Veeg het apparaat anders droog.

Verdampingsfilter en luchtfilter plaatsen

Let op

Het apparaat mag in de bedrijfsmodus luchtkoeling niet zonder verdampingsfilter worden gebruikt, omdat anders de *Koeling* niet werkt.

Let op

Gebruik het apparaat nooit zonder geplaatst luchtfilter bij de luchtinlaat!
Zonder luchtfilter vervuild het apparaat inwendig, hierdoor kan de capaciteit worden verminderd en het apparaat worden beschadigd.

Let op

Voor een gelijkmatige verdeling van het water zorgen dat het bovendeel van het verdampingsfilter boven ligt.

- Zorg voor het inschakelen, dat het verdampingsfilter en het luchtfilter zijn geplaatst.

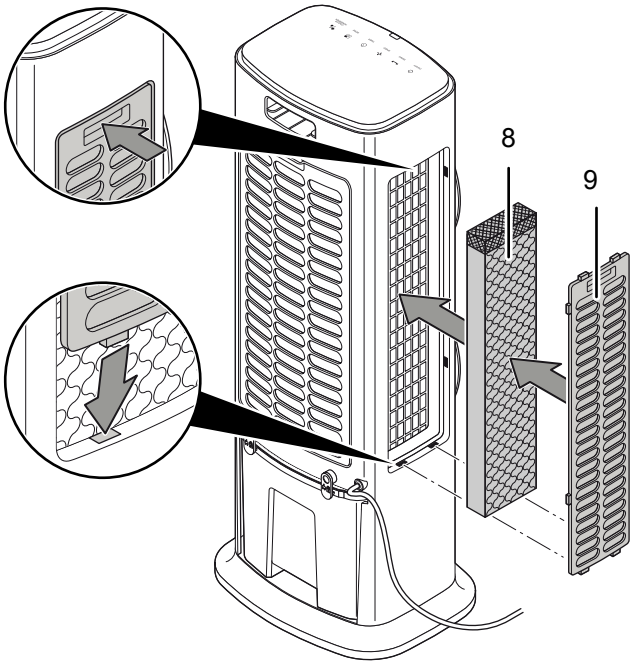

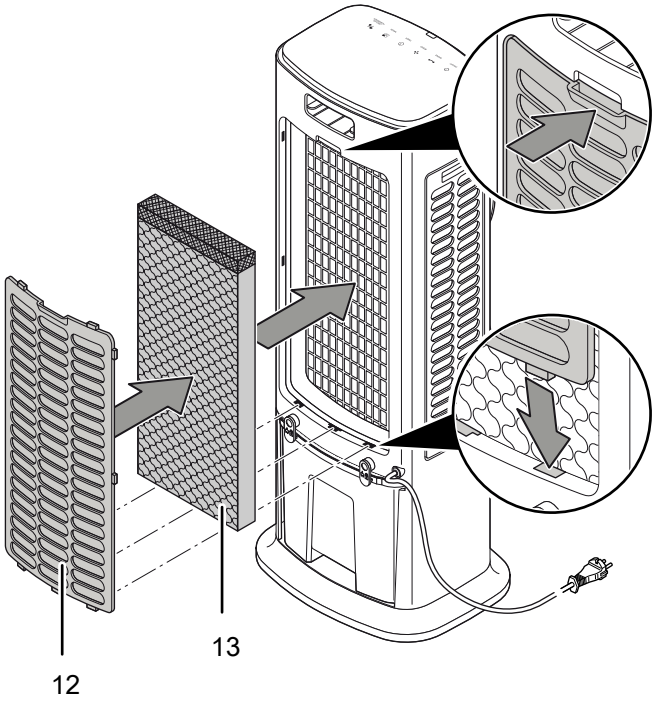

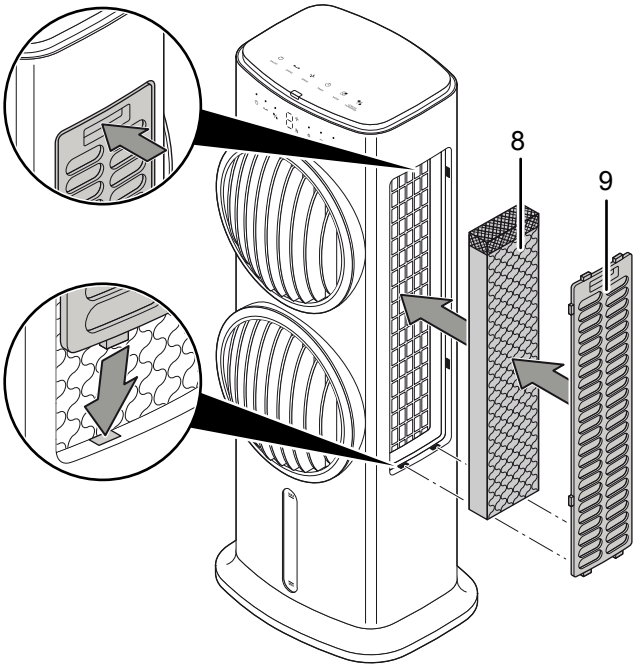

Netsnoer aansluiten

- Steek de netstekker in een volgens de voorschriften gezekerd stopcontact.

Bediening

- Vermijd open deuren en ramen.

Bedieningspaneel

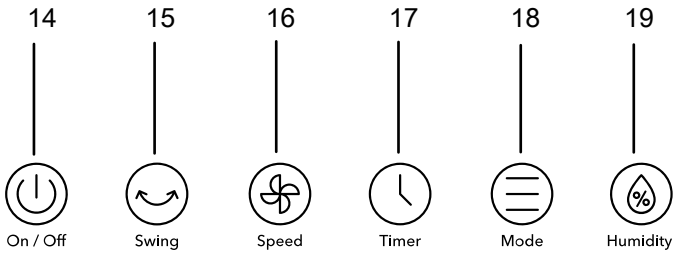

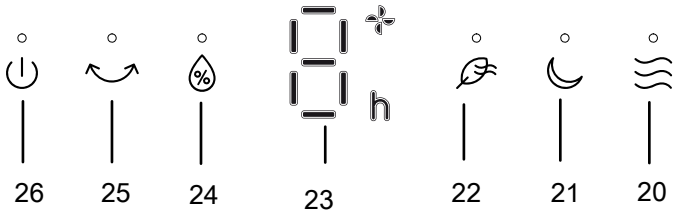

Display

Nr.	Aanduiding	Betekenis
14	Toets On/Off	Apparaat in- en uitschakelen
15	Toets *Swing*	Swing-functie in- of uitschakelen
16	Toets *Speed*	Ventilatorsnelheid instellen
17	Toets *Timer*	Timer in of uitschakelen: 1 uur - 9 uur
18	Toets *Mode*	Keuzetoets voor de bedrijfsmodus *Luchtverfrissing*, *Nachtmodus* en *Ventilatie*
19	Toets *Luchtkoeling*	Bedrijfsmodus *Luchtkoeling* in- of uitschakelen
	LED *Ventilatie*	Brandt bij geactiveerde bedrijfsmodus ventilatie
21	LED *Nachtmodus*	Brandt bij geactiveerde bedrijfsmodus nachtmodus
22	LED *Luchtverfrissing*	Brandt bij geactiveerde bedrijfsmodus luchtverfrissing
23	Segmentweergave	Indicatie van de ventilatorsnelheid: 1e niveau = zeer lage snelheid 2e niveau = lage snelheid 3e niveau = middelmatige snelheid 4e niveau = hoge snelheid 5e niveau = zeer hoge snelheid Weergave van het aantal uren tijdens het programmeren van de timer (1 uur - 9 uur)
24	LED *Luchtkoeling*	Brandt bij de geactiveerde bedrijfsmodus *Luchtkoeling* Knippert bij leeg waterreservoir
25	LED's *Swing*	Brandt bij geactiveerde swing-functie
26	LED *On / Off*	Brandt, als het apparaat is ingeschakeld

Apparaat inschakelen

Nadat het apparaat, zoals in het hoofdstuk montage en in gebruik nemen is beschreven, klaar voor gebruik is opgesteld, kan het worden ingeschakeld:

1. Druk op de toets *On / Off* (14) op het apparaat.
   ⇨ Er klinkt een toonsignaal.
   ⇨ Het apparaat start met de laatst gekozen instellingen.

Bedrijfsmodus instellen

Het apparaat beschikt over de volgende bedrijfsmodi:

- *Luchtkoeling*
- *Ventilatie*
- *Luchtverfrissing*
- *Nachtmodus*

Luchtkoeling

De bedrijfsmodus *Luchtkoeling* kan bij alle bedrijfsmodi tegelijk worden ingeschakeld.

Bij de bedrijfsmodus *Luchtkoeling* wordt de pomp ingeschakeld en het water via het verdampingsfilter verdeeld, om de circulerende lucht met water te koelen. In de bedrijfsmodus luchtkoeling wordt de lucht tegelijkertijd bevochtigd.

Ga als volgt te werk, voor het inschakelen van de *Luchtkoeling*:

✓ Het waterreservoir (7) bevat water, minimaal tot de minimale watervulgrens.

1. Druk op de toets *Luchtkoeling* (19).
   ⇨ De LED *Luchtkoeling* (24) brandt.
   ⇨ De pomp start.
2. Druk op de toets *Speed* (16), voor het instellen van de gewenste ventilatorsnelheid.
   ⇨ De ingestelde ventilatorsnelheid en het symbool worden weergegeven in de segmentweergave (23).
3. Druk opnieuw op de toets *Luchtkoeling* (19), als u de luchtkoeling wilt uitschakelen.
   ⇨ De LED *Luchtkoeling* (24) gaat uit.
   ⇨ Het apparaat werkt verder in de eerder ingestelde bedrijfsmodus met ingeschakelde pomp.

Let op

Tijdens de bedrijfsmodus *Luchtkoeling* mogen het lucht- en verdampingsfilter niet worden verwijderd, omdat anders het water uit het filter binnenin het apparaat druppelt.

Let op

De LED luchtkoeling (24) knippert als het waterreservoir leeg is. Het waterreservoir bijvullen, zoals is beschreven bij waterreservoir vullen.

Ventilatie

In de bedrijfsmodus *Ventilatie* kunnen alle 5 snelheidsniveaus handmatig worden geselecteerd.

Ga als volgt te werk, voor het instellen van de *Ventilatie*:

1. Druk op de toets *Speed* (16), tot de gewenste ventilatorsnelheid in de segmentweergave wordt weergegeven.
   ⇨ De ingestelde ventilatorsnelheid en het symbool worden weergegeven in de segmentweergave (23).

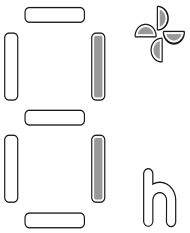

Luchtverfrissing

In de bedrijfsmodus *Luchtverfrissing* ontstaat een toe- en afnemende ventilatorsnelheid, voor een aangename, natuurlijke luchtstroom.

Ga als volgt te werk, voor het instellen van de *Luchtverfrissing*;

1. Druk op de toets *Mode* (18), tot de LED *Luchtverfrissing* (22) brandt.
   ⇨ De niveaus van de ventilatorsnelheden wisselen automatisch.
   ⇨ De actuele ventilatorsnelheid en het symbool worden weergegeven in de segmentweergave (23).

Nachtmodus

Het apparaat werkt in de nachtmodus met een vooringesteld programma met verschillende ventilatorsnelheden, om te zorgen voor een aan de slaapbehoefte aangepaste luchtstroom.

De nachtmodus kan in combinatie met de 5 snelheidsniveaus en de *Luchtkoeling* worden ingeschakeld.

1. Druk op de toets *Mode* (18), tot de LED *Nachtmodus* (21) brandt.
2. Druk op de toets *Speed* (16), voor het instellen van de gewenste ventilatorsnelheid.
   ⇨ De ingestelde ventilatorsnelheid en het symbool worden weergegeven in de segmentweergave (23).
   ⇨ De luchtstroom wordt bij alle ventilatorsnelheden automatisch geregeld. Na 30 minuten schakelt het apparaat telkens naar een lagere snelheid, tot ventilatorsnelheid 1 is bereikt.

Info

Activeert u de *Luchtkoeling* in de nachtmodus, klinkt ook hierbij een alarmsignaal bij een leeg waterreservoir.

Timer instellen

Deze functie kan bij alle bedrijfsmodi worden ingesteld.

Het aantal uren kan in stappen van 1 uur (1 uur tot en met 9 uur) worden ingesteld.

Automatisch uitschakelen

✓ Het apparaat is ingeschakeld.

1. Druk op de toets *Timer* (17) , tot het gewenste aantal uren in de segmentweergave (23) wordt weergegeven.
   ⇨ In de segmentweergave (23) worden het ingestelde aantal uren en het symbool **h** weergegeven.

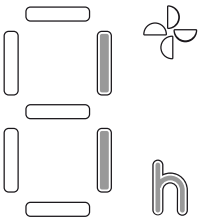

   ⇨ De timer-programmering is geactiveerd.
   ⇨ De timer is ingesteld op het gewenste aantal uren.
   ⇨ Het apparaat wordt na het ingestelde aantal uren automatisch uitgeschakeld.

Aanwijzingen voor het automatisch uitschakelen:

- Het drukken op de toets *On/Off* (14) deactiveert het automatisch uitschakelen.

Afstandsbediening

Alle instellingen van het apparaat kunnen ook via de meegeleverde afstandsbediening worden uitgevoerd.

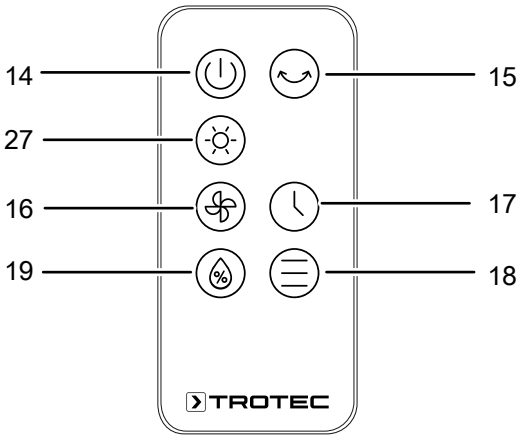

Nr.	Aanduiding	Betekenis
14	Toets *On/Off*	Apparaat in- of uitschakelen
15	Toets *Swing*	Swing-functie in- of uitschakelen
16	Toets *Speed*	Ventilatorsnelheid verhogen of verlagen
17	Toets *Timer*	Timer in of uitschakelen: 1 uur - 9 uur
18	Toets *Mode*	Keuzetoets voor de bedrijfsmodus *Ventilatie*, *Luchtverfrissing* en *Nachtmodus*
19	Toets *Luchtkoeling*	Bedrijfsmodus *Luchtkoeling* in- of uitschakelen
27	Toets *Screen*	LED's van het bedieningspaneel in- en uitschakelen

Swing-functie

De swing-functie kan indien nodig bij alle bedrijfsmodi als extra worden ingeschakeld.

De verticale luchtgeleidingslamellen bewegen automatisch bij ingeschakelde swing-functie en zorgen zo voor een doorlopende luchtcirculatie.

1. Druk op de toets *Swing* (15) voor het in- of uitschakelen van de swing-functie.

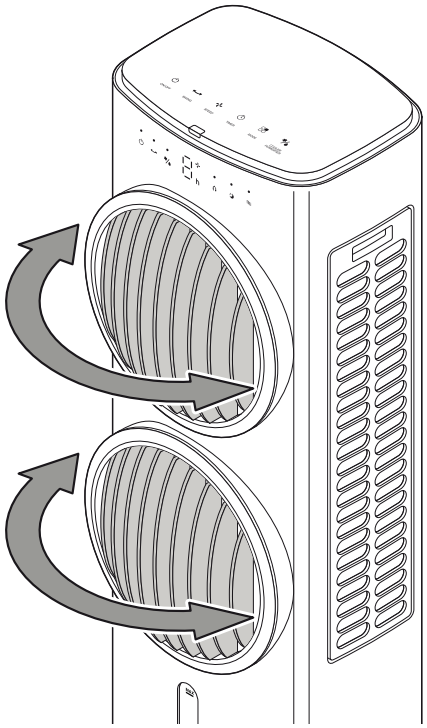

Memory-functie

Schakelt u het apparaat vanuit de standby-modus weer in, zijn de gekozen instellingen voor de bedrijfsmodus en de swing-functie opgeslagen. De evt. geprogrammeerde timer wordt niet in het apparaat opgeslagen.

Water bijvullen

Het apparaat signaleert een leeg waterreservoir, als de LED *Luchtkoeling* (24) knippert. Het waterreservoir moet dan worden gevuld.

Voor de luchtkoeling heeft het apparaat vers drinkwater nodig:

Waarschuwing voor elektrische spanning

Voor alle werkzaamheden aan het apparaat de netstekker uit het stopcontact verwijderen!
Raak de netstekker niet aan met vochtige of natte handen.
De netstekker van het netsnoer uit het stopcontact trekken door de netstekker vast te pakken.

Let op

Het apparaat uitsluitend vullen met vers drinkwater. De watertemperatuur mag max. 40 °C zijn.

Info
Ververs het water elke 3 dagen, om bacterievorming te voorkomen.

- Leg de koelaccu's vóór het gebruik minimaal 4 uur in een vriesvak.
- Leg de koelaccu's in het waterreservoir, voordat u het vult met water.

Info
Bij het gebruik van koelaccu's bij hoge buitentemperaturen kan condens ontstaan in het waterreservoir, dat op de vloer kan druppelen.

1. Scheid het apparaat van het stroomnet, voordat u water bijvult of koelaccu's in het apparaat legt.
2. Ontgrendel het waterreservoir (7), door de beide clip van de verticale positie naar de horizontale positie te draaien.

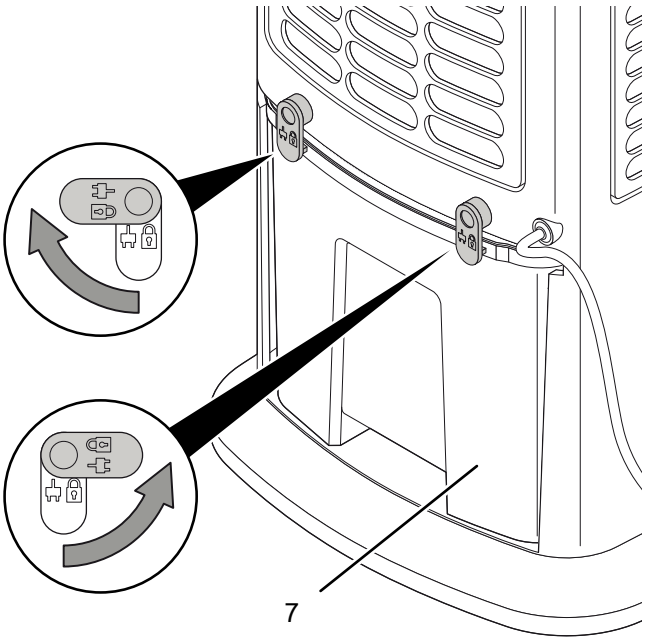

3. Trek het waterreservoir (7) voor de helft uit het apparaat. Zorg dat u het waterreservoir niet uittrekt buiten de opgegeven markeringen (zie veiligheidssymbolen en labels op het apparaat).

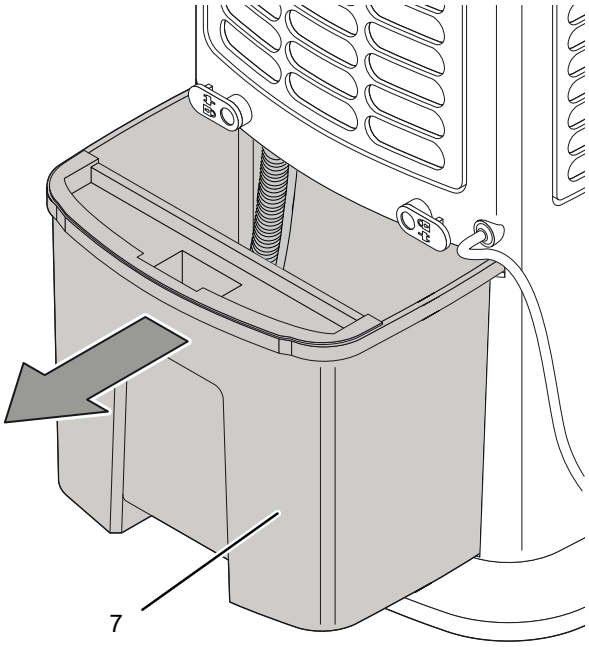

4. Indien nodig de koelaccu's in het waterreservoir (7) leggen, voor het bereiken van een extra koeleffect.
5. Vul het waterreservoir uitsluitend met vers drinkwater. Optioneel kunt u voor extra koeling ijsblokjes van drinkwater toevoegen.
   ⇨ Houd rekening met het minimale en maximale vulpeil op de vulpeilindicatie.
   Het waterreservoir (7) moet minimaal tot het minimale vulpeil worden gevuld, zodat de pomp kan werken.

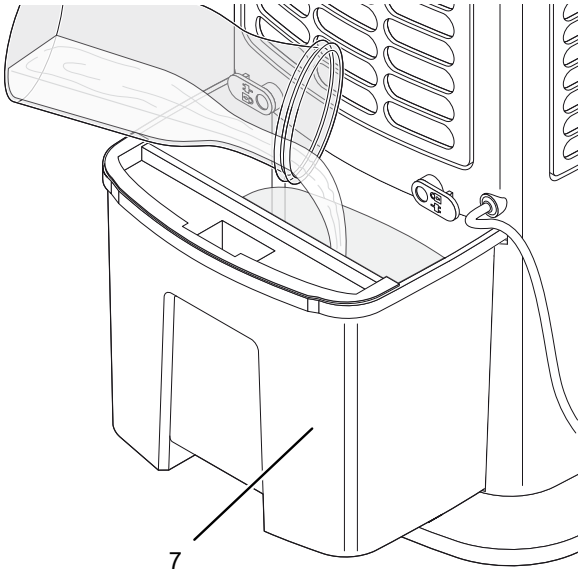

6. Plaats het waterreservoir (7) weer volledig in het apparaat.

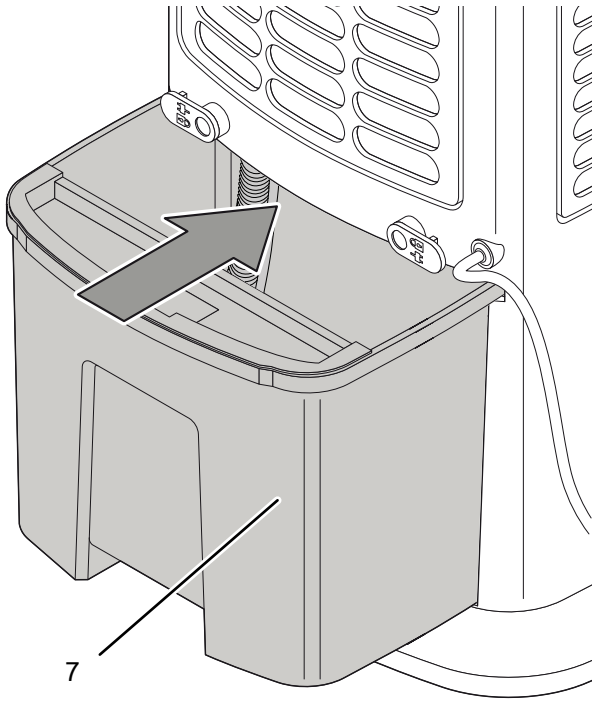

7. Vergrendelen het waterreservoir (7), door de clips vanuit de horizontale positie naar de verticale positie te draaien.

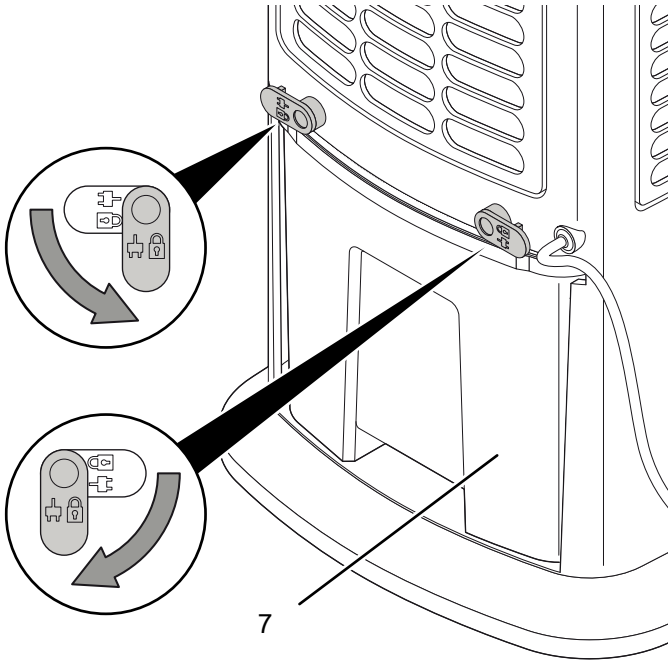

8. Controleer of het apparaat van buiten niet vochtig of nat is. Veeg het apparaat anders droog.

Buiten gebruik stellen

Waarschuwing voor elektrische spanning
Raak de netstekker niet aan met vochtige of natte handen.

- Schakel het apparaat uit.
- De netstekker van het netsnoer uit het stopcontact trekken door de stekker vast te pakken.
- Leeg en reinig het waterreservoir (zie het hoofdstuk onderhoud).
- Reinig het apparaat volgens het hoofdstuk onderhoud.
- Het apparaat opslaan volgens het hoofdstuk transport en opslag.

Nabestelbare accessoires

Waarschuwing
Gebruik alleen accessoires en hulpapparaten, die in de bedieningshandleiding zijn opgegeven.
Het gebruik van andere dan in de bedieningshandleiding aanbevolen werkgereedschappen of andere accessoires kan letselgevaar opleveren.

Aanduiding	Artikelnummer
Verdampingsfilter PAE 45	7.710.000.067
Luchtfilter PAE 45	7.710.000.066

Defecten en storingen

Het apparaat is tijdens de productie meerdere keren op een goede werking getest. Mochten er desondanks storingen ontstaan, controleer het apparaat dan op basis van de volgende lijst.

Het apparaat start niet:

- Controleer de netaansluiting.
- Controleer het netsnoer en de stekker op beschadigingen.
- Controleer de afzekering van de gebouwinstallatie.
- Wacht 10 minuten, voordat u het apparaat opnieuw start. Mocht het apparaat niet opstarten, laat dan een elektrische controle uitvoeren door gespecialiseerd bedrijf of door Trotec.

Het apparaat werkt niet of met een gereduceerde capaciteit:

- Controleer de stand van de horizontale ventilatielamellen. De ventilatielamellen moeten zo ver mogelijk geopend zijn.
- Controleer het luchtfilter op vervuilingen. Het luchtfilter indien nodig reinigen, resp. vervangen.
- Controleer de minimale afstanden t.o.v. wanden en objecten. Zet het apparaat evt. verder in de ruimte.

Het apparaat draait, maar er is geen luchtkoeling, resp. de pomp werkt niet:

- Controleer of de bedrijfsmodus *Luchtkoeling* is geactiveerd.
- Controleer het vulpeil van het waterreservoir (zie waterreservoir vullen).
- Controleer of evt. objecten de pompinlaat blokkeren. Controleer of de ingang van de pomp niet is geblokkeerd.
- Mocht de pomp ondanks een gevuld waterreservoir en geactiveerde luchtkoeling niet werken, kan de pomp defect zijn. Neem contact op met de klantenservice.
- Zorg dat de pomp correct in het waterreservoir is geplaatst en is bevestigd (zie waterreservoir vullen).

Waterlekkage:

- Controleer het apparaat op lekkages.
- Controleer of het waterreservoir goed vastzit.

De swing-functie werkt niet:

- De motor van de swing-functie kan defect zijn. Neem contact op met de klantenservice.

Het apparaat maakt herrie, resp. trilt:

- Controleer of het apparaat rechtop en stabiel staat.

Het apparaat reageert niet op de infrarood-afstandsbediening:

- Controleer of de afstand van de afstandsbediening t.o.v. het apparaat te groot is en verklein de afstand, indien noodzakelijk.
- Zorg dat er geen hindernissen, zoals meubels of muren, zijn tussen apparaat en afstandsbediening. Zorg voor zichtcontact tussen apparaat en afstandsbediening.
- Controleer de laadtoestand van de batterijen en vervang ze, indien noodzakelijk.
- Controleer of de polen van de batterijen in de juiste richting liggen als de batterijen net zijn vervangen.

Werkt het apparaat na deze controles nog niet probleemloos:

Neem contact op met de klantendienst. Het apparaat indien nodig voor reparatie naar een geautoriseerd elektrotechnisch vakbedrijf of naar Trotec brengen.

Onderhoud

Onderhoudsintervallen

Onderhouds- en verzorgingsinterval	Altijd voor het in gebruik nemen	Indien nodig	Elke 3 dagen	minimaal elke 2 weken	minimaal elke 4 weken	Minimaal jaarlijks
Waterreservoir reinigen			X			
Aanzuig- en uitblaasopeningen op vervuilingen en vreemde objecten controleren, indien nodig reinigen	X				X	
Uitwendige reiniging		X				X
Visuele controle van het inwendige van het apparaat op vervuilingen		X				X
Luchtfilter op vervuilingen en vreemde objecten controleren, indien nodig reinigen	X			X		
Verdampingsfilter vervangen		X				
Op beschadigingen controleren	X					
Bevestigingsschroeven controleren		X				X
Proefdraaien						X

Onderhouds- en verzorgingsrapport

Apparaattype: .....

Apparaatnummer: .....

Onderhouds- en verzorgingsinterval	1	2	3	4	5	6	7	8	9	10	11	12	13	14	15	16
Waterreservoir reinigen																
Aanzuig- en uitblaasopeningen op vervuilingen en vreemde objecten controleren, indien nodig reinigen																
Uitwendige reiniging																
Visuele controle van het inwendige van het apparaat op vervuilingen																
Luchtfilter op vervuilingen en vreemde objecten controleren, indien nodig reinigen																
Verdampingsfilter vervangen																
Op beschadigingen controleren																
Bevestigingsschroeven controleren																
Proefdraaien																
Opmerkingen:																

1 Datum: ..... Handtekening:	2 Datum: ..... Handtekening:	3 Datum: ..... Handtekening:	4 Datum: ..... Handtekening: .....
5 Datum: ..... Handtekening:	6 Datum: ..... Handtekening:	7 Datum: ..... Handtekening:	8 Datum: ..... Handtekening: .....
9 Datum: ..... Handtekening:	10 Datum: ..... Handtekening:	11 Datum: ..... Handtekening:	12 Datum: ..... Handtekening: .....
13 Datum: ..... Handtekening:	14 Datum: ..... Handtekening:	15 Datum: ..... Handtekening:	16 Datum: ..... Handtekening: .....

Werkzaamheden voor aanvang van het onderhoud

Waarschuwing voor elektrische spanning
Raak de netstekker niet aan met vochtige of natte handen.

- Schakel het apparaat uit.
- De netstekker van het netsnoer uit het stopcontact trekken door de stekker vast te pakken.

Waarschuwing voor elektrische spanning
Werkzaamheden waarvoor het openen van het apparaat noodzakelijk is, mogen uitsluitend door geautoriseerde vakbedrijven of door Trotec worden uitgevoerd.

Visuele controle van het inwendige van het apparaat op vervuilingen

1. Verwijder het luchtfilter.
2. Schijn met een zaklamp in de openingen van het apparaat.
3. Controleer het inwendige van het apparaat op vervuilingen.
4. Ziet u een dikke stoflaag, laat dan het apparaat inwendig reinigen door een elektrotechnisch vakbedrijf of door Trotec.
5. Plaats het luchtfilter weer.

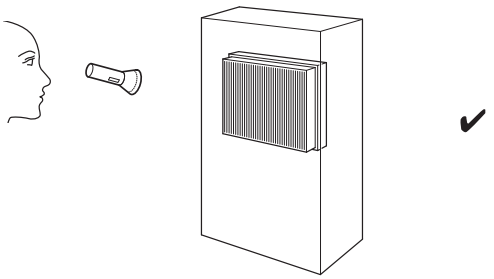

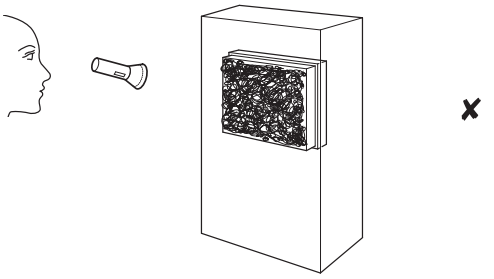

Behuizing reinigen

Reinig de behuizing met een vochtige, zachte en pluisvrije doek. Zorg dat geen vocht in de behuizing komt. Zorg dat elektrische onderdelen niet in contact komen met vocht. Gebruik geen agressieve reinigingsmiddelen, zoals reinigingssprays, oplosmiddelen, alcoholhoudende reinigingsmiddelen of schuurmiddelen voor het bevochtigen van de doek.

Waterreservoir reinigen

Het waterreservoir moet bij actief gebruik elke 3 dagen worden gereinigd. Gebruik voor de reiniging en het ontkalken schoonmaakazijn. De gegevens en waarschuwingen van de fabrikant van het ontkalkingsmiddel opvolgen. Het waterreservoir moet bij langdurig niet gebruiken, resp. voor opslag worden geleegd.

1. Ontgrendel het waterreservoir (7), door de clips van de verticale positie naar de horizontale positie te draaien.

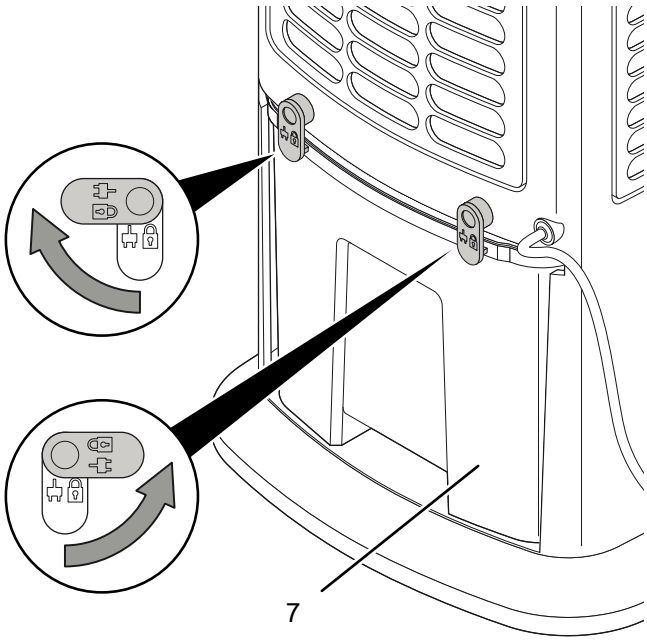

2. Trek het waterreservoir iets uit het apparaat.

3. De pomp losmaken en verwijderen uit het waterreservoir, door de schakelaar zoals afgebeeld naar een verticale positie de draaien en de pomp daarna uit het waterreservoir te verwijderen. Zorg hierbij dat de aangesloten kabels en de slang van de pomp niet worden beschadigd of losraken.

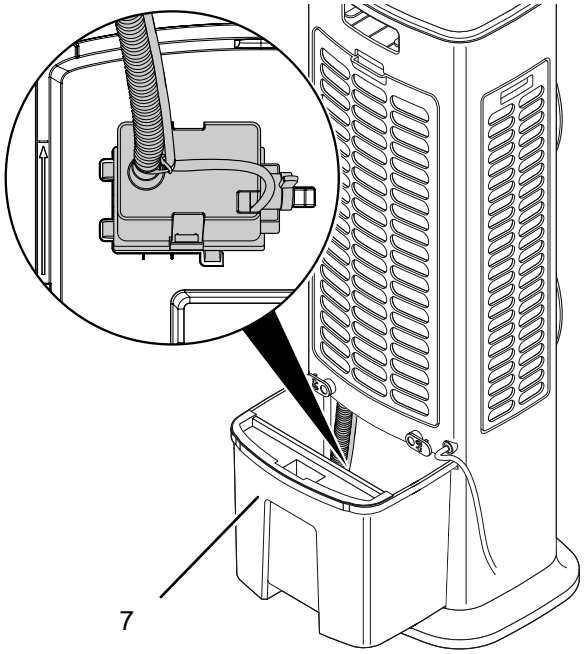

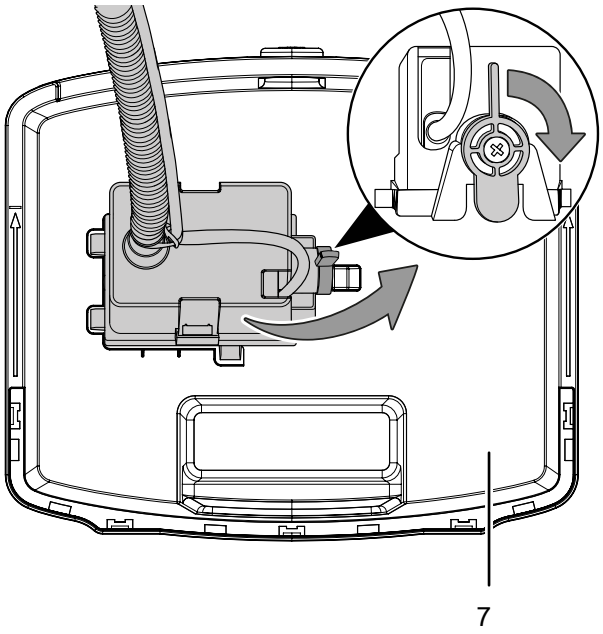

4. Verwijder het waterreservoir uit het apparaat.

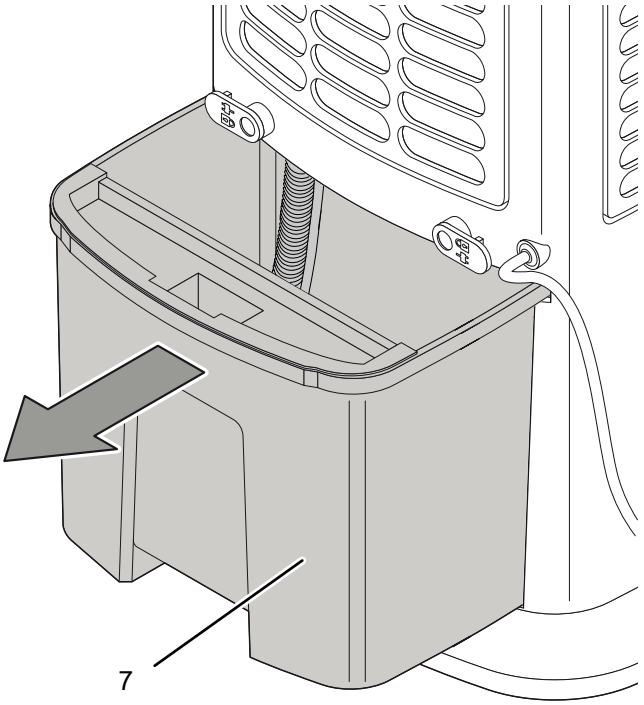

5. Het waterreservoir zorgvuldig uitspoelen, bijv. in een gootsteen.
6. Het waterreservoir grondig uitspoelen met schoonmaakazijn (ontkalkingsmiddel).
7. Het apparaat daarna uitspoelen met water.
8. Het waterreservoir inwendig drogen met een pluisvrije doek.

9. Plaats het waterreservoir (7) tot de helft in het apparaat. Zorg dat het waterreservoir niet uitsteekt buiten de opgegeven markeringen (zie veiligheidssymbolen en labels op het apparaat).

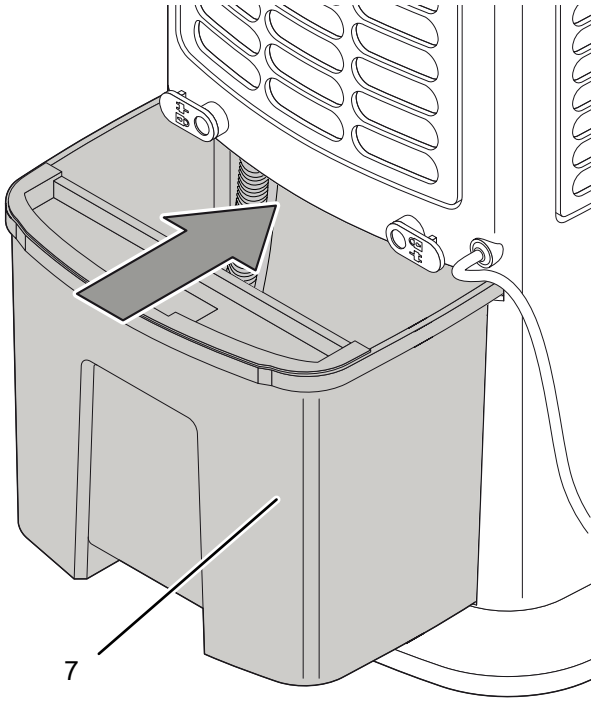

10. Bevestig de pomp in het waterreservoir, door deze in de houder te schuiven en daarna de schakelaar zoals afgebeeld naar de verticale positie te draaien. Zorg hierbij dat de aangesloten kabels en de slang van de pomp niet worden beschadigd of losraken.

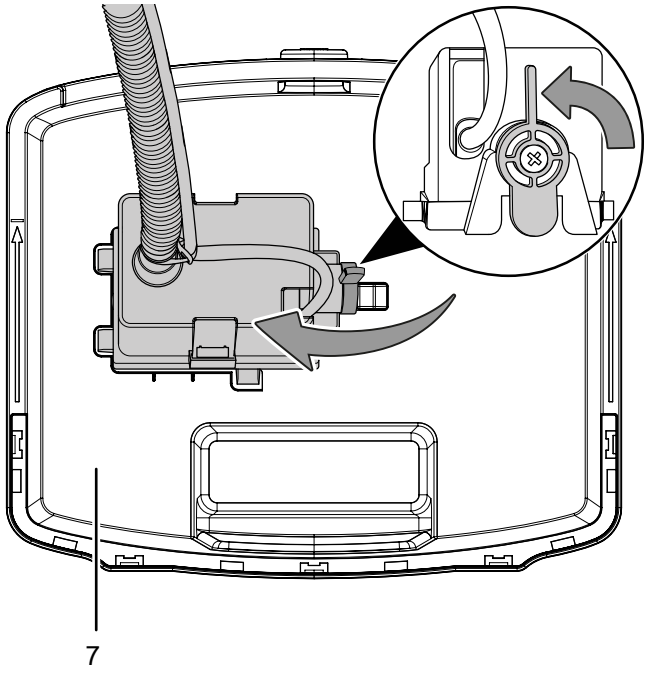

11. Schuif het waterreservoir (7) weer compleet in het apparaat.
12. Vergrendelen het waterreservoir (7), door de clips vanuit de horizontale positie naar de verticale positie te draaien.

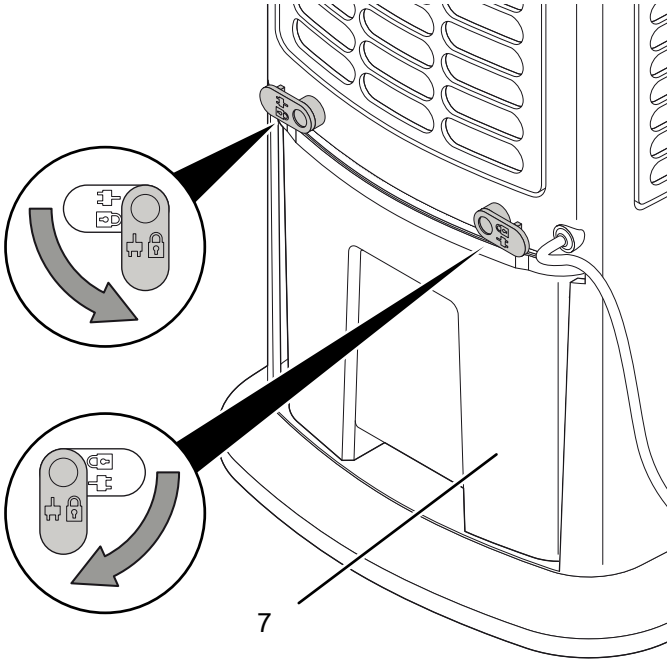

13. Het waterreservoir vullen met vers drinkwater, als het apparaat weer in gebruik moet worden genomen (zie water bijvullen).

Luchtfilter reinigen

De luchtfilters moet worden gereinigd, zodra ze vervuild zijn. Dit is bijv. merkbaar aan een gereduceerde capaciteit (zie hoofdstuk defecten en storingen).

Waarschuwing
Controleer of de luchtfilters niet versleten of beschadigd zijn. De hoeken en randen van de luchtfilters mogen niet zijn vervormd of afgerond. Controleer voor het weer plaatsen van de luchtfilters of ze onbeschadigd en droog zijn!

1. Verwijder de achterste luchtinlaat met luchtfilter (12) uit het apparaat.

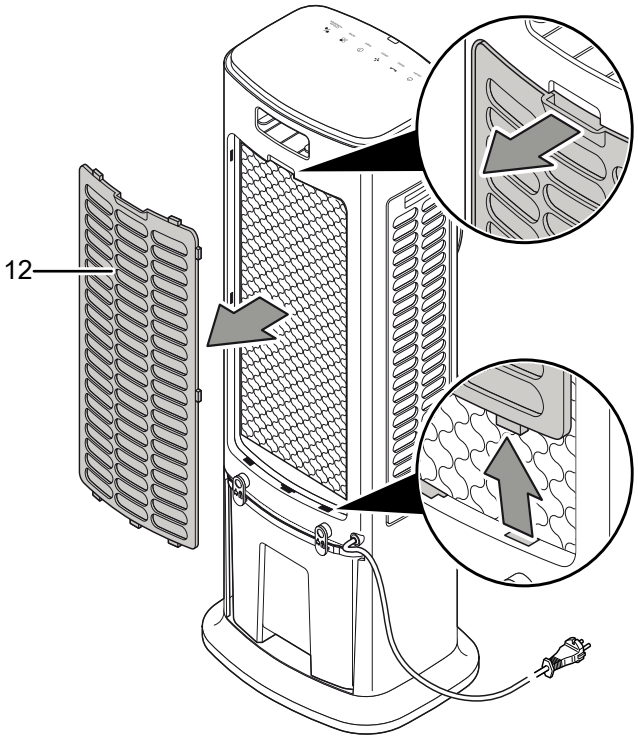

2. Verwijder aan beide zijden de luchtinlaten met luchtfilters (9) uit het apparaat.

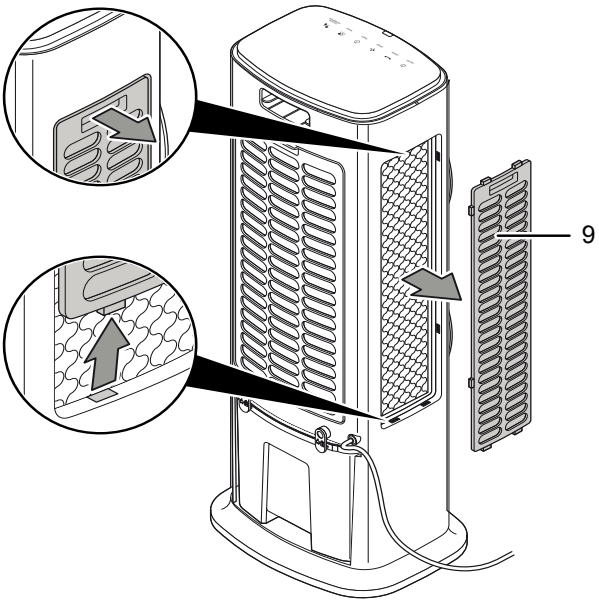

3. Maak de filters schoon met een zachte, licht bevochtigde en pluisvrije doek. Zijn de filters sterk vervuild, maak ze dan schoon met warm water, vermengd met een neutraal reinigingsmiddel.
4. Laat de filters volledig drogen. Plaats geen natte filters in het apparaat!
5. Aan beide zijden de luchtinlaten met luchtfilters (9) weer in het apparaat plaatsen.

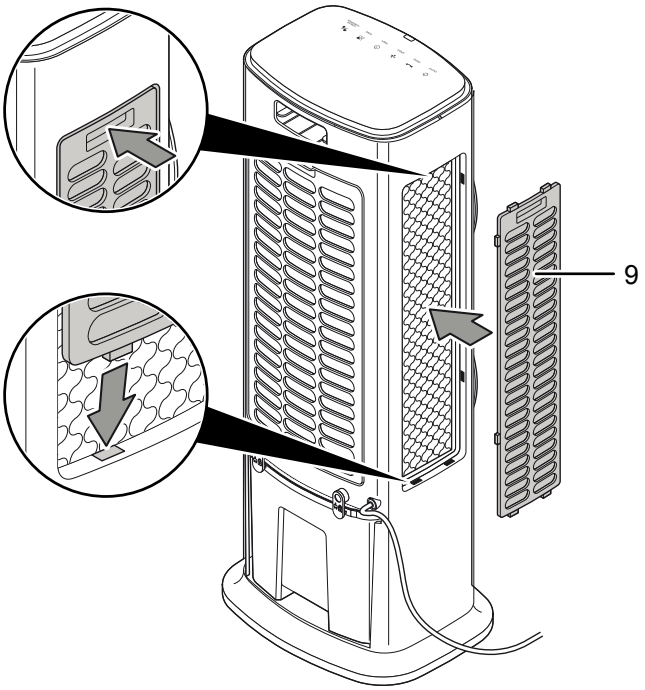

6. Plaats de luchtinlaat met luchtfilter (12) weer in het apparaat.

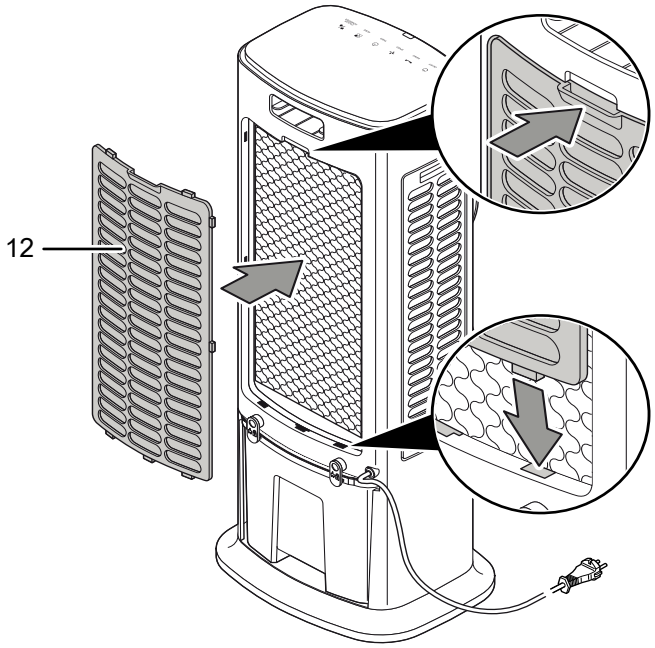

Verdampingsfilter vervangen

Let op

Het apparaat mag in de bedrijfsmodus luchtkoeling niet zonder verdampingsfilter worden gebruikt, omdat anders de *Koeling* niet werkt.

Let op

Gebruik het apparaat nooit zonder geplaatst luchtfilter! Zonder luchtfilter vervuild het apparaat inwendig, hierdoor kan de capaciteit worden verminderd en het apparaat worden beschadigd.

Let op

Voor een gelijkmatige verdeling van het water zorgen dat het bovendeel van het verdampingsfilter boven ligt.

Het verdampingsfilter moet bij sterke vervuiling worden vervangen.

De termijn voor het vervangen van het verdampingsfilter is bij normaal gebruik ca. 1 jaar.

Laat het verdampingsfilter voor het verwijderen uit het apparaat drogen.

1. Verwijder de achterste luchtinlaat met luchtfilter (12) uit het apparaat.
2. Verwijder het achterste verdampingsfilter (13) uit het apparaat.

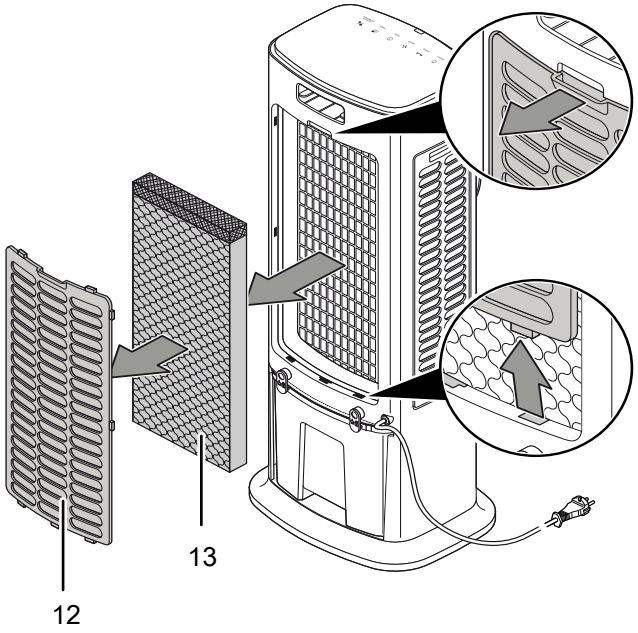

3. Verwijder aan beide zijden de luchtinlaten met luchtfilters (9) uit het apparaat.
4. Verwijder aan beide zijden de verdampingsfilters (8) uit het apparaat.

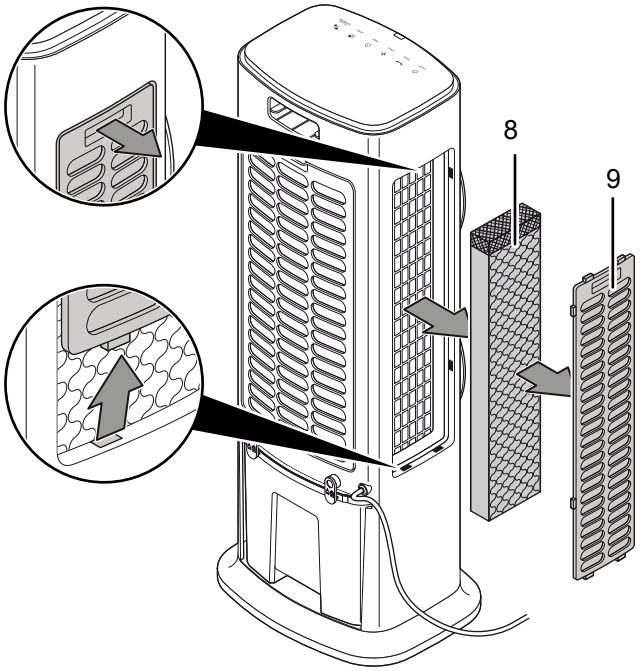

5. De gebruikte verdampingsfilters recyclen volgens de nationale wetgeving.

6. Plaats het nieuwe verdampingsfilter (13) achter in het apparaat.
7. Plaats de achterste luchtinlaat met luchtfilter (12) weer in het apparaat.

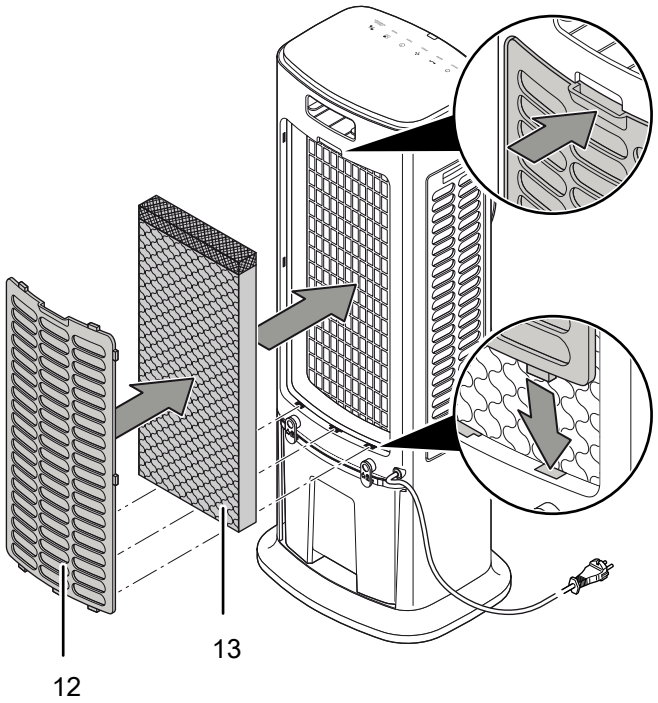

8. Plaats aan beide zijden de verdampingsfilters (8) in het apparaat.
9. Plaats aan beide zijden de luchtinlaten met luchtfilters (9) in het apparaat.

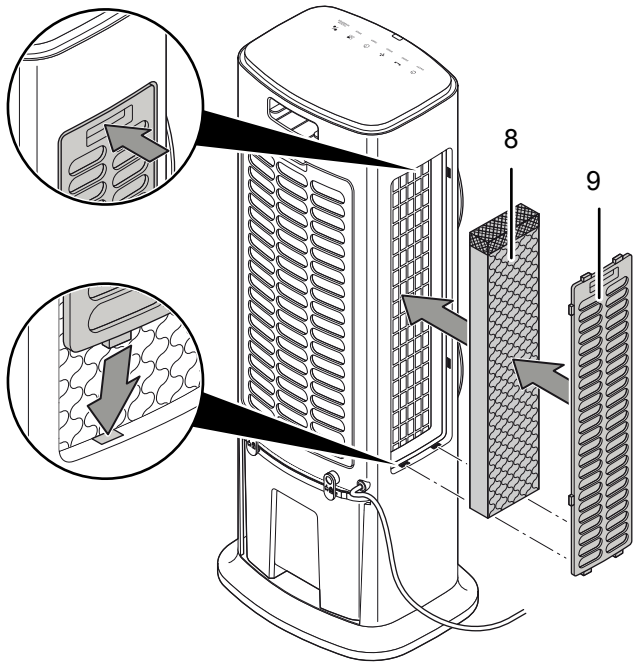

Activiteiten na het onderhoud

Wilt u het apparaat verder gebruiken:

- Het apparaat weer aansluiten door de netstekker in het stopcontact te steken.

Gebruikt u het apparaat langere tijd niet:

- Het apparaat opslaan volgens het hoofdstuk transport en opslag.

Technische bijlagen

Technische gegevens

Parameter	Waarde
Model	**PAE 45**
Verdampingscapaciteit	1200 ml/uur
Luchthoeveelheid	1700 m^3/uur
Netaansluiting	220-240 V / 50 Hz
Nominale stroomopname	0,2 A
Opgenomen vermogen	90 W
Geluidsdrukniveau (1 m afstand)	60 dB(A)
Vulhoeveelheid waterreservoir	10 l
Gewicht	7,5 kg
Afmetingen (lengte x breedte x hoogte)	290 x 368 x 940 mm
Minimale afstand t.o.v. wanden en objecten: boven (A): Achter (B): zijkant (C): Voorkant (D):	 100 cm 100 cm 100 cm 100 cm
Batterijen afstandsbediening	3 V CR2032

Recycling

Het symbool met een doorgestreepte vuilnisbak op een elektrisch of elektronisch apparaat geeft aan, dat het aan het eind van de levensduur niet mag worden weggegooid met het huishoudelijk afval. Voor kosteloze retournering zijn er inzamelpunten voor oude elektrische en elektronische apparaten bij u in de buurt. De adressen kunt u opvragen bij uw gemeente. Voor veel EU-landen kunt u zich via de website https://hub.trotec.com/?id=45090 informeren over andere retourmogelijkheden. Anders graag contact opnemen met een in uw land goedgekeurd recyclingbedrijf voor afgedankte apparaten.

Door het gescheiden inzamelen van oude elektrische en elektronische apparaten worden recycling, materiaalhergebruik, resp. andere vormen van hergebruik van oude apparaten mogelijke gemaakt. Ook worden zo negatieve gevolgen bij de recyclen van de mogelijk in de apparaten opgenomen gevaarlijke stoffen voor het milieu en voor de menselijke gezondheid voorkomen.

Batterijen en accu's horen niet in het huisvuil, maar moeten in de Europese Unie – volgens Richtlijn 2006/66/EG VAN HET EUROPEES PARLEMENT EN DE RAAD van 6 september 2006 betreffende afgedankte batterijen en accu's – vakkundig worden gerecycled. De batterijen en accu's graag recyclen volgens de geldende wettelijke bepalingen.

Trotec GmbH

Grebbener Str. 7
D-52525 Heinsberg
+49 2452 962-400
+49 2452 962-200

info@trotec.com
www.trotec.com