PBGS 10-120

NO

OVERSETTELSE AV DEN ORIGINALE DRIFTSVEILEDNINGEN
DOBBEL SLIPEMASKIN

TROTEC

TRT-BA-PBGS10-120-TC220311TTRT01-001-NO

Innholdsfortegnelse

Merknader til bruksanvisningen 2
Sikkerhet 3
Informasjon om apparatet 9
Transport og lagring 12
Igangsetting 13
Betjening 18
Feil og forstyrrelser 20
Vedlikehold 21
Deponering 22
Samsvarserklæring 23

Merknader til bruksanvisningen

Symboler

Advarsel mot elektrisk spenning
Dette symbolet viser til at det er fare for personers liv og helse forbundet med elektrisk spenning.

Advarsel mot spiss gjenstand
Dette symbolet viser til at det er fare for personers liv og helse forbundet med spisse gjenstander.

Advarsel mot håndskader
Dette symbolet viser til at det er fare for personers helse på grunn av håndskader.

Advarsel
Signalordet betegner en fare med middels risikograd som kan føre til dødsfall eller alvorlige personskader hvis den ikke unngås.

Forsiktig
Signalordet betegner en fare med lav risikograd som kan føre til lette eller middels personskader hvis den ikke unngås.

Instruks
Signalordet viser til viktig informasjon (f.eks. materielle skader), men ikke farer.

Info
Henvisninger med dette symbolet hjelper deg å utføre oppgavene dine på en rask og sikker måte.

Følg bruksanvisningen
Henvisninger med dette symbolet betyr at du må ta hensyn til bruksanvisningen.

Bruk hørselsvern
Henvisninger med dette symbolet viser til at du må bruke hørselsvern.

Bruk vernebriller
Henvisninger med dette symbolet viser til at du må bruke øyebeskyttelse.

Bruk vernemaske
Henvisninger med dette symbolet viser til at du må bruke ansiktsmaske.

Bruk verneklær
Henvisninger med dette symbolet viser til at du må bruke beskyttelsesklær.

Bruk beskyttelseshansker
Henvisninger med dette symbolet viser til at du må bruke vernehansker.

Advarsel om defekte slipeskiver!
Merknader med dette symbolet indikerer at du ikke må bruke defekte slipeskiver.

Du kan laste ned den aktuelle versjonen av bruksanvisningen med følgende lenke:

PBGS 10-120

https://hub.trotec.com/?id=46396

Sikkerhet

Generelle sikkerhetsanvisninger for elektroverktøy

Advarsel

Les nøye igjennom alle sikkerhetsanvisninger, anvisninger, illustrasjoner og tekniske data som følger med apparatet.
Dersom anvisningene nedenfor ikke overholdes, kan dette medføre elektrisk støt, brann og/eller alvorlige skader.
Ta vare på alle sikkerhetsanvisninger og anvisninger for fremtidig bruk.

Begrepet *«elektroverktøy»* som er brukt i sikkerhetsanvisningene, refererer til strømdrevne elektroverktøy (med strømledning) og batteridrevne elektroverktøy (uten strømledning).

Generelle sikkerhetsanvisninger for elektroverktøy – sikkerhet på arbeidsplassen

- **Hold arbeidsområdet rent og godt opplyst.** Manglende orden eller lys kan medføre ulykker.
- **Ikke arbeid med elektroverktøy i eksplosjonsfarlige omgivelser der det befinner seg brennbare væsker, gasser eller støv.** Elektroverktøy skaper gnister som kan tenne på støv eller damp.
- **Hold barn og andre personer borte fra området der du arbeider med elektroverktøy.** Dersom du blir forstyrret, kan du miste kontrollen over elektroverktøyet.

Generelle sikkerhetsanvisninger for elektroverktøy – elektrisk sikkerhet

- **Pluggen til det elektriske verktøyet må passe inn i stikkontakten. Pluggen må ikke forandres på noe vis. Ikke bruk adapterplugger sammen med jordet elektroverktøy.** Uforandrede plugger og passende stikkontakter reduserer risikoen for elektrisk støt.
- **Unngå kroppskontakt med jordete overflater som rør, varmovner, komfyrer og kjøleskap.** Det er økt fare for elektrisk støt når kroppen er jordet.
- **Hold elektroverktøy unna regn eller væske.** Dersom det trenger vann inn i elektroverktøyet, øker det risikoen for elektrisk støt.
- **Ikke bruk strømledningen til andre formål, som for eksempel å bære eller henge opp verktøyet eller trekke pluggen ut av stikkontakten. Hold strømledningen unna varme, olje, skarpe kanter eller bevegelige deler.** Skader på strømledningen eller ledninger som er rullet sammen, øker risikoen for elektrisk støt.
- **Dersom du arbeider med elektroverktøy utendørs, må du passe på at du kun benytter skjøteledninger som er egnet for utendørs bruk.** Du reduserer risikoen for elektrisk støt dersom du bruker en skjøteledning som er egnet til utendørs bruk.
- **Hvis du ikke kan unngå å bruke elektroverktøy i fuktige omgivelser, må du bruke en jordfeilbryter.** Bruk av jordfeilbryter reduserer risikoen for elektrisk støt.

Generelle sikkerhetsanvisninger for elektroverktøy – personsikkerhet

- **Vær oppmerksom, pass på hva du gjør og vær fornuftig når du arbeider med elektroverktøy. Ikke bruk elektroverktøy når du er trøtt eller påvirket av narkotika, alkohol eller medikamenter.** Et øyeblikks uoppmerksomhet kan medføre alvorlige skader under arbeid med elektroverktøy.
- **Bruk alltid verneutstyr og vernebriller.** Bruk av personlig verneutstyr som støvmaske, sklisikre vernesko, hjelm og hodetelefoner, avhengig av type verktøy og arbeid, reduserer risikoen for skader.
- **Unngå utilsiktet igangsetting. Forsikre deg om at elektroverktøyet er slått av før du kobler det til strømforsyningen og/eller batteriet eller tar det opp eller bærer det.** Dersom du har fingeren på bryteren når du bærer elektroverktøyet, eller elektroverktøyet er slått på når du kobler det til strømforsyningen, kan dette medføre ulykker.
- **Fjern innstillingsverktøy eller skrutrekker før du slår på elektroverktøyet.** Et verktøy eller en nøkkel som befinner seg i bevegelige deler av elektroverktøyet, kan føre til skader.
- **Unngå unormale stillinger. Sørg for å stå stødig og hold alltid likevekten.** På denne måten kan du kontrollere verktøyet bedre om det skulle oppstå uventede situasjoner.
- **Bruk egnede klær. Ikke bruk vide klær eller smykker. Unngå kontakt mellom hår eller klær og bevegelige deler.** Løstsittende klær, smykker eller langt hår kan sette seg fast i bevegelige deler.
- **Vær bevisst på farene ved bruk av elektroverktøy og pass på å overholde sikkerhetsreglene selv om du har lang erfaring og godt kjennskap til bruk av elektroverktøy.** Uoppmerksomhet kan føre til alvorlige personskader på en brøkdel av et sekund.

Generelle sikkerhetsanvisninger for elektroverktøy – bruk og behandling av elektroverktøy

- **Unngå overbelastning av elektroverktøyet. Bruk elektroverktøy som egner seg for arbeidet du skal utføre.** Dersom du bruker elektroverktøy som egner seg for arbeidet du skal utføre, medfører det økt sikkerhet i angitt effektområde.
- **Ikke bruk elektroverktøy med defekt bryter.** Elektroverktøy som ikke kan slås av eller på, medfører fare og må repareres.
- **Trekk støpselet ut av stikkontakten og/eller fjern batteriet før du foretar innstillinger på apparatet, skifter tilbehør eller legger bort elektroverktøyet.** Disse forholdsreglene forhindrer utilsiktet start av elektroverktøyet.
- **Elektroverktøy som ikke er i bruk, skal oppbevares utenfor barns rekkevidde. Ikke la andre personer bruke elektroverktøyet dersom de ikke er kjent med bruken av det eller ikke har lest disse anvisningene.** Elektroverktøy er farlig dersom det brukes av uerfarne personer.
- **Ta godt vare på elektroverktøyet og bruksverktøyet. Kontroller om bevegelige deler fungerer som de skal og ikke er fastklemt, om deler er brukket eller skadet på en måte som påvirker funksjonen til elektroverktøyet. Sørg for at ødelagte deler blir reparert før elektroverktøyet brukes.** Dårlig vedlikehold av elektroverktøy forårsaker mange ulykker.
- **Hold kutteredskaper skarpe og rene.** Velpleide kutteredskaper med skarpe skjær klemmes ikke så raskt fast og er lettere å føre.
- **Bruk elektroverktøy, bruksverktøy, påmontert verktøy osv. i overensstemmelse med disse anvisningene. Ta hensyn til arbeidsforhold og arbeidet som skal utføres.** Bruk av elektroverktøy til andre formål enn de apparatene er utviklet for, kan medføre fare.
- **Hold håndtak og flater tørre, rene og fri for olje og fett.** Glatte håndtak og flater utgjør en fare for sikkerheten og gir dårligere kontroll over elektroverktøyet i uforutsette situasjoner.

Generelle sikkerhetsanvisninger for elektroverktøy – service

- **Elektroverktøy skal kun repareres av kvalifiserte fagfolk og med originale reservedeler.** Slik ivaretas sikkerheten til elektroverkøyet.

Sikkerhetsanvisninger for benkslipere

- **Ikke bruk verktøy som er skadet. Før hver bruk, kontroller festeverktøy som slipeskiver for spon og sprekker og stålbørster for løse eller ødelagte ledninger. Når du har kontrollert og brukt verktøyet, må du passe på at du selv og andre personer tilstede oppholder dere utenfor området til det roterende verktøyet før du lar apparatet gå i 1 min. på høyeste turtall.** Skadet elektroverktøy vil brekke i løpet av denne testen.
- **Bruk kun slipeskiver med samme eller høyere hastighet enn apparatets tomgangshastighet. Bruk aldri defekte slipeskiver.** Når du skifter skiver, utfør en prøvekjøring på minst 1 minutt. Slå av apparatet umiddelbart hvis slipeskiven går tom, det oppstår betydelige vibrasjoner eller unormale lyder.
- **Bruk aldri apparatet uten beskyttelsesdeksel/ gnistfanger.**
- **Ikke bruk reduksjonsbøssinger eller adaptere for å få plass til slipeskiver med store hull.**
- **Ikke bruk sagblad som innsatsverktøy i apparatet.**
- **Ikke bruk reduksjonsbøssinger eller adaptere for å få plass til slipeskiver med store hull.**
- **Tillatt turtall for bruksverktøyet må være minst like høyt som oppgitt maksimalt turtall for elektroverktøyet.** Tilbehør som dreier raskere enn tillatt, kan brekke av og fly av gårde.
- **Vær oppmerksom på at det løsner ståltråder fra børsten også ved normal bruk. Ikke overbelast børsten ved å utøve for stort trykk mot apparatet.** Ståltråder som faller av trenger lett igjennom tynne klær og/eller huden.
- **Slip aldri på sideflatene til slipeskivene.** Sliping på sideflatene kan føre til at slipeskivene sprekker og flyr fra hverandre.

Sikkerhetsinstrukser som gjelder for sliping, kutting, polering, sliping med sandpapir og arbeid med stålbørster

- **Ikke bruk tilbehør som ikke er spesielt beregnet til og anbefalt av produsenten for dette elektroverktøyet.** Selv om tilbehøret kan festes på elektroverktøyet, er dette ikke noen garanti for sikker bruk.
- **Tillatt turtall for bruksverktøyet må være minst like høyt som oppgitt maksimalt turtall for elektroverktøyet.** Tilbehør som dreier raskere enn tillatt, kan brekke av og fly av gårde.
- **Utvendig diameter og tykkelse på verktøyet må samsvare med elektroverktøyets dimensjoner.** Verktøy med feil dimensjoner kan ikke avskjermes eller kontrolleres i tilstrekkelig grad.
- **Slipeskiver, slipevalser og annet tilbehør må kunne festes ordentlig på slipespindelen eller tangen til elektroverktøyet.** Bruksverktøy som ikke kan festes nøyaktig på elektroverktøyet, dreier seg ujevnt og vibrerer sterkt, noe som kan føre til kontrolltap.
- **Skiver, slipesylindere, kappeverktøy eller annet tilbehør som festes på en skrue, må settes fullstendig inn i tangen eller hurtigchucken. "Overhenget", eller den frittliggende delen av skruen mellom slipelegemet og tangen eller chucken må være redusert til et minimum.** Hvis skruen ikke er tilstrekkelig fastspent eller hvis slipelegemet stikker for langt ut, kan bruksverktøyet løsne og slynges av i høy fart.
- **Ikke bruk verktøy som er skadet. Før bruk skal verktøy som for eksempel slipeskiver hver gang kontrolleres for brudd og sprekker, slipevalser for sprekker, slitasje eller bruksskader, stålbørster for løse eller brukne wire. Hvis elektroverktøyet eller verktøyet faller ned, må du kontrollere om det er skadet. Bruk kun verktøy uten skader. Når du har kontrollert og brukt verktøyet, må du passe på at du selv og andre personer tilstede holder seg utenfor området til det roterende verktøyet før du lar apparatet gå i ett minutt på høyeste turtall.** Skadet elektroverktøy vil brekke i løpet av denne testen.
- **Bruk personlig verneutstyr. Bruk ansiktsvern, øyenvern eller vernebriller avhengig av bruksområde. Bruk støvmaske, hørselsvern, vernehansker eller verneforkle som beskytter deg mot små slipe- og materialpartikler dersom dette er hensiktsmessig.** Beskytt øynene mot fremmedlegemer som kan oppstå ved ulike bruksområder og som flyr gjennom luften. Støv- eller åndedrettsmasken må filtrere støvet som oppstår under bruk av verktøyet. Hvis du utsettes for mye støy over lang tid, kan du miste hørselen.
- **Vær oppmerksom på at andre personer holder tilstrekkelig avstand fra arbeidsområdet ditt. Alle som befinner seg i arbeidsområdet, må benytte personlig verneutstyr.** Bruddstykker av arbeidsemnet eller bruksverktøy kan fly av gårde og forårsake skader også utenfor det direkte arbeidsområdet.
- **Hold elektroverktøyet kun i de isolerte gripeflatene når du utfører arbeid som kan medføre kontakt mellom verktøyet og skjulte strømledninger eller apparatets ledning.** Kontakt med en spenningsførende ledning kan sette apparatdeler av metall under spenning og medføre elektrisk støt.
- **Hold elektroverktøyet alltid godt fast når du starter opp.** Når turtallet øker, kan reaksjonsmomentet til motoren føre til at elektroverktøyet dreier seg.
- **Bruk tvinger til å fiksere arbeidsemnet hvis det er mulig. Hold aldri et lite arbeidsemne med den ene hånden og elektroverktøyet med den andre når du arbeider.** Hvis du fikserer små arbeidsemner, kan du bruke begge hender til å kontrollere elektroverktøyet. Når du kapper runde arbeidsemner som treplugger, stenger eller rør, kan de rulle, noe som kan medføre at elektroverktøyet klemmer seg fast og slynges mot deg.
- **Hold tilkoblingskabelen unna roterende påføringsverktøy.** Hvis du skulle miste kontrollen over apparatet, kan ledningen kappes av eller vikles inn, slik at hånden eller armen din kommer i kontakt med verktøy som roterer.
- **Legg aldri fra deg elektroverktøyet før du har forsikret deg om at verktøyet har sluttet å bevege seg.** Roterende verktøy kan komme i kontakt med flaten du vil legge det på, slik at du kan miste kontrollen over elektroverktøyet.
- **Stram mutteren til spenntangen, chucken eller andre festemekanismer godt til når du har byttet verktøy.** Løse festeelementer kan medføre kontrolltap grunnet uventede bevegelser. Roterende komponenter som ikke er festet ordentlig, kan slynges ut med stor kraft.
- **Ikke la elektroverktøyet gå mens du bærer det.** Klærne dine kan komme i kontakt med roterende verktøy, slik at verktøyet borer seg inn i kroppen din.
- **Rengjør lufteåpningene til elektroverktøyet med jevne mellomrom.** Motorviften trekker støv inn i apparathuset. Opphopning av metallstøv kan medfører elektrisk fare.
- **Ikke bruk apparatet i nærheten av brennbare materialer.** Gnister kan antenne slike materialer.
- **Ikke bruk verktøy som krever bruk av flytende kjølemidler.** Bruk av vann **eller** andre flytende kjølemidler kan føre til elektrisk støt.

Tilbakeslag og sikkerhetsanvisninger

Tilbakeslag er en brå reaksjon som oppstår dersom roterende verktøy plutselig sitter fast eller blir blokkert. Dette gjelder for eksempel slipeskive, slipebånd, stålbørste e.l. Når slikt verktøy sitter fast eller blokkeres, fører det til at verktøyet brått slutter å rotere. Dermed vil det ukontrollerte elektroverktøyet brått vri seg i motsatt retning av verktøyet.

Hvis for eksempel en slipeskive har satt seg fast eller blitt blokkert i arbeidsemnet, kan slipeskivens kant synke inn i arbeidsemnet og brekke av eller forårsake tilbakeslag. Slipeskiven beveger seg dermed mot personen som holder i verktøyet, eller bort fra denne, avhengig av skivens dreieretning på stedet der den er blokkert. På denne måten kan slipeskiver brekke av.

Tilbakeslag er en følge av feil eller uhensiktsmessig bruk av elektroverktøyet. Dette kan du forhindre ved hjelp av sikkerhetstiltakene som er beskrevet nedenfor.

- **Hold elektroverktøyet godt fast og plasser kroppen og armene i en stilling som gjør at du kan kompensere for et eventuelt tilbakeslag.** Den som benytter verktøyet kan mestre tilbakeslagskrefter ved å benytte seg av egnede sikkerhetstiltak.
- **Ikke vær nær roterende verktøy med hånden.** Ved tilbakeslag kan verktøyet treffe hånden din.
- **Arbeid spesielt forsiktig i hjørner, ved skarpe kanter osv. Pass på at verktøyet ikke støter tilbake fra arbeidsemnet og klemmer seg fast.** Roterende verktøy har en tendens til å klemme seg fast i hjørner, ved skarpe kanter eller dersom det støtes tilbake fra emnet. Dette fører til tilbakeslag eller at en mister kontrollen.
- **Ikke bruk kjedesagblad eller tannet sagblad.** Slike verktøy forårsaker ofte tilbakeslag eller tap av kontroll over elektroverktøyet.
- **Før alltid verktøyet gjennom materialet i samme retning som snittkanten forlater det i (tilsvarer retningen der sponet kastes ut).** Hvis du fører elektroverktøyet i feil retning, fører det til at snittkanten brekker ut når verktøyet føres ut av materialet, og dermed trekkes elektroverktøyet i kapperetningen.
- **Spenn alltid fast arbeidsemnet når du bruker dreiefil, kappskiver, høyhastighetsfreseverktøy eller hardmetallfreseverktøy.** Hvis det hekter seg fast i sporet, kan slikt elektroverktøy blokkeres og forårsake tilbakeslag. Hvis en kappskive hekter seg fast, vil den vanligvis brekke. Hvis dreiefiler, høyhastighetsfreser eller hardmetallfreser hekter seg fast, kan verktøyet springe ut av sporet og medføre tap av kontroll over elektroverktøyet.

Spesielle sikkerhetsanvisninger angående sliping og kutting

- **Bruk utelukkende slipeutstyr som er godkjent til bruk med ditt elektroverktøy, og kun til de bruksområdene vi anbefaler. Eksempel: Ikke slip med sideflaten av en kutteskive.** Kutteskiver er utviklet for å skjære i materiale med kanten av skiven. Dersom den utsettes for trykk fra siden, kan den brekke av.
- **Til kjegleformede og rette slipestifter med gjenger må du kun bruke uskadde skruer av passende størrelse og lengde uten innsnevring på skulderen.** Egnede skruer reduserer risikoen for brudd.
- **Unngå at skiven blokkeres eller for høyt trykk mot skiven. Ikke foreta svært dype kutt.** Overbelastning av kutteskiven øker belastningen og dermed risikoen for å forkante eller blokkere, og dermed også muligheten for tilbakeslag eller brudd av slipeutstyret.
- **Ikke hold hånden i området foran og bak den roterende kutteskiven.** Dersom du beveger kutteskiven bort fra hånden din i arbeidsemnet, kan elektroverktøyet i tilfelle tilbakeslag bli kastet rett mot deg, med den roterende skiven først.
- **Dersom kutteskiven klemmes fast eller du ønsker å avbryte arbeidet, må du slå av apparatet og holde det rolig til skiven står helt stille. Ikke forsøk å trekke kappskiven ut av snittet mens den beveger seg. Dette kan medføre tilbakeslag.** Finn ut av årsaken til at verktøyet sitter fast og løs problemet.
- **Ikke slå på elektroverktøyet igjen mens det befinner seg i arbeidsemnet. La kutteskiven først oppnå maksimalt turtall før du forsiktig fortsetter snittet.** I motsatt fall kan skiven klemme seg fast, slå ut av arbeidsemnet eller forårsake tilbakeslag.
- **Støtt av plater eller store arbeidsemner for å redusere risikoen for tilbakeslag på grunn av en fastklemt kutteskive.** Store arbeidsemner kan bli bøyd på grunn av egen vekt. Arbeidsemnet må støttes på begge sider av skiven, både i nærheten av snittet og langs ytterkantene.
- **Vær spesielt forsiktig ved dykksaging i eksisterende vegger eller andre områder uten innsyn.** Kutteskiven kan forårsake tilbakeslag dersom det treffer gass- eller vannledninger, elektriske ledninger eller andre objekter.

Særlige sikkerhetsanvisninger for arbeid med stålbørster

- **Vær oppmerksom på at det løsner ståltråder fra børsten også ved normal bruk. Ikke overbelast børsten ved å utøve for stort trykk mot apparatet.** Ståltråder som faller av trenger lett igjennom tynne klær og/eller huden.
- **La børstene gå i minst et minutt i arbeidshastighet. Pass på at ingen personer oppholder seg foran eller i rett linje fra børsten i dette tidsrommet.** I løpet av brukstiden kan løse ståltråder slynges ut.
- **Hold den roterende stålbørsten bort fra kroppen.** Under arbeidet med børster kan små partikler og bitte små ståltråder bli slynget bort i høy hastighet og trenge igjennom huden.

Ytterligere sikkerhetsinstruksjoner for bærbare benkslipere

- **Før hver bruk, sørg for at slipeskivene er fri for defekter.** Gjør også en lydsjekk for å oppdage sprekker. For å gjøre dette, bankes platen lett med en ikke-metallisk hammer til høyre og venstre for den vertikale senterlinjen. Den lette bankingen skal gi en lys "klokkelyd". Hvis lyden er matt, ikke bruk platen.
- **Juster gnistfangerne med jevne mellomrom for å kompensere for skiveslitasje, og hold avstanden mellom gnistfangeren og skiven så liten som mulig og under alle omstendigheter ikke større enn 2 mm.** Bytt slipehjul hvis gnistfangeren ikke lenger kan justeres til ønsket avstand.
- Bruk elektroverktøyet kun med tilbehør montert på begge spindlene. Dette unngår kontakt med den roterende spindelen.
- Bruk alltid beskyttelseshetten, arbeidsunderlaget, beskyttelsesskivene og gnistfangerne som kreves av innsatsverktøyet.
- Skift ut skadede eller sterkt riflede slipeskiver.
- Ved transport av benkesliperen, løft den etter apparathuset eller ved de to beskyttelsesdekslene.
- Juster arbeidsunderlaget slik at vinkelen mellom arbeidsunderlaget og verktøyet alltid er større enn 85°.
- Bruk kun slipeskiver med en tykkelse på 20 mm og en borediameter på 10 mm.
- Sørg alltid for at benksliperen er stabil og sikret når du monterer den på en arbeidsbenk eller lignende underlag.
- Sørg for at du utfører slipefunksjonene på en sikker måte.

Riktig bruk

Apparatet PBGS 10-120 skal utelukkende benyttes til:

- Sliping av treverk eller metall
- Polering
- Sliping av verktøy som kniver, sakser, meisler

i forbindelse med den fleksible akselen:

- fresing i treverk eller plast
- Saging og deling av
  - Tre
  - Plast
  - Ikke-jernholdige metaller
  - Festeelementer (f.eks. skruer, spiker, klemmer osv.)
- Sliping av små, tørre flater
- Gravering av
  - Metall
  - Plast
  - Glass
  - Keramikk
  - Tre
  - Skinn
- Polering

samtidig som du overholder de tekniske spesifikasjonene.

Vi anbefaler å bruke elektroverktøy sammen med originalt tilbehør fra Trotec.

Forutsigbar feil bruk

Ikke bruk apparatet til:

- å dele opp fliser
- å sage store skruer eller rustfritt stål
- behandle arbeidsemner med vanntilførsel
- boring i betong eller naturstein

Bruk apparatet kun i omgivelser som er beskyttet mot vær og vind.

Ikke bruk apparatet i fuktige eller våte rom og miljøer.

Apparatet er ikke egnet for kontinuerlig drift.

Annen bruk enn det som er beskrevet i kapittelet Riktig bruk regnes som sannsynlig og forutsigbar feil bruk.

Personalkvalifikasjoner

Personene som bruker dette apparatet, må:

- ha lest og forstått bruksanvisningen og spesielt kapittelet om sikkerhet.

Personlig verneutstyr

Bruk hørselsvern.
Støy kan føre til tap av hørsel.

Bruk vernebrille.
Slik beskytter du øynene mot deler som fliser av, faller ned eller fyker rundt og kan forårsake skader.

Bruk en vernemaske.
Slik beskytter du deg mot å puste inn helseskadelig støv som kan oppstå under behandling av arbeidsemner.

Bruk vernehansker.
Slik beskytter du hendene mot forbrenninger, klemskader og skrubbsår.

Bruk tettsittende verneklær.
Det forhindrer at klesplagg trekkes inn i roterende deler.

Bruk vernesko.
Slik beskytter du føttene mot deler som fliser av, faller ned eller fyker rundt og kan forårsake skader.

Restfarer

Advarsel mot elektrisk spenning
Elektrisk støt grunnet utilstrekkelig isolering.
Kontroller at apparatet fungerer som det skal og ikke har skader før hver bruk.
Ikke benytt apparatet dersom det har synlige skader.
Ikke bruk tangen hvis tangen eller hendene dine er fuktige eller våte!

Advarsel mot elektrisk spenning
Arbeid på de elektriske komponentene må kun utføres av et autorisert fagfirma!

Advarsel mot elektrisk spenning
Det er fare for kortslutning hvis det trenger væsker inn i apparathuset!
Ikke hold apparatet og tilbehøret under vann. Pass på at det ikke trenger vann eller andre væsker inn i apparathuset.

Advarsel for varm overflate
Verktøyet som brukes kan være svært varmt etter bruk.
Det er fare for forbrenningsskader dersom du berører verktøyet.
Ikke berør verktøyet med bare hender.
Bruk vernehansker.

Advarsel for varm overflate
Hvis den fleksible akselen danner en løkke eller knekk under driften, kan den fleksible akselen bli overoppvarmet og smelte sammen med slangen. Sørg for at den fleksible akselen ikke blir knekket eller overopphetet og at du ikke brenner deg.
Bruk vernehansker!

Advarsel
Giftig støv!
Det skadelige/giftige støvet som oppstår under bearbeiding utgjør en helsefare for operatøren eller personer som befinner seg i nærheten.
Bruk vernebriller og støvmaske!

Advarsel
Ikke bearbeid materiale som inneholder asbest.
Asbest er kreftfremkallende.

Advarsel
Fare for personskader forårsaket av deler som ligger og slenger eller verktøystilbehør som brekker.

Advarsel
Det kan utgå farer fra dette apparatet hvis det brukes på feil måte av personer som ikke er opplært i bruken av apparatet. Ta hensyn til personalkvalifikasjonene!

Advarsel
Apparatet er ikke et leketøy og må oppbevares utilgjengelig for barn.

Advarsel
Kvelningsfare!
Ikke la emballasjen ligge strødd rundt. Den kan være et farlig leketøy for barn.

Forsiktig
Vibrasjonsemisjoner kan forårsake helseskader hvis apparatet brukes over et lengre tidsrom eller ikke brukes og vedlikeholdes på riktig måte.

Forsiktig
Hold god nok avstand til varmekildene.

Instruks
Hvis apparatet lagres eller transporteres feil, kan det bli skadet.
Ta hensyn til informasjonen om transport og lagring av apparatet.

Adferd i nødstilfeller / nødstoppfunksjon

Nødstopp:

Når du trekker støpselet til strømledningen ut av stikkontakten, stanser apparatet umiddelbart. For å sikre apparatet mot utilsiktet gjenstart, bør støpselet være frakoblet stikkontakten.

Adferd i nødstilfeller:

1. Slå av apparatet.
2. I nødstilfeller må du koble apparatet fra strømmen: Trekk strømledningen ut fra stikkontakten ved å trekke i støpselet.
3. Et defekt apparat må ikke kobles til strømuttak.

Informasjon om apparatet

Beskrivelse av apparatet

Apparatet PBGS 10-120 er en stasjonær slipemaskin for tørrsliping med en slipeskive (120 grit) og en polerskive (400 grit).

En nominell hastighet på 0 -11500 min^{-1} kan velges kontinuerlig ved hjelp av innstillingshjulet slik at du kan jobbe med riktig materiale.

Det medfølgende, svært fleksible akselen tillater spesielt fint og detaljert arbeid innen områdene boring, fresing, skjæring, gravering eller polering. Den egner seg til arbeid som modellbygging og behandling av treverk og metall eller polering av smykker.

Apparatet tilbyr også gnistfangere med svingbare beskyttelsesskiver for sikkert arbeid.

Presentasjon av apparatet

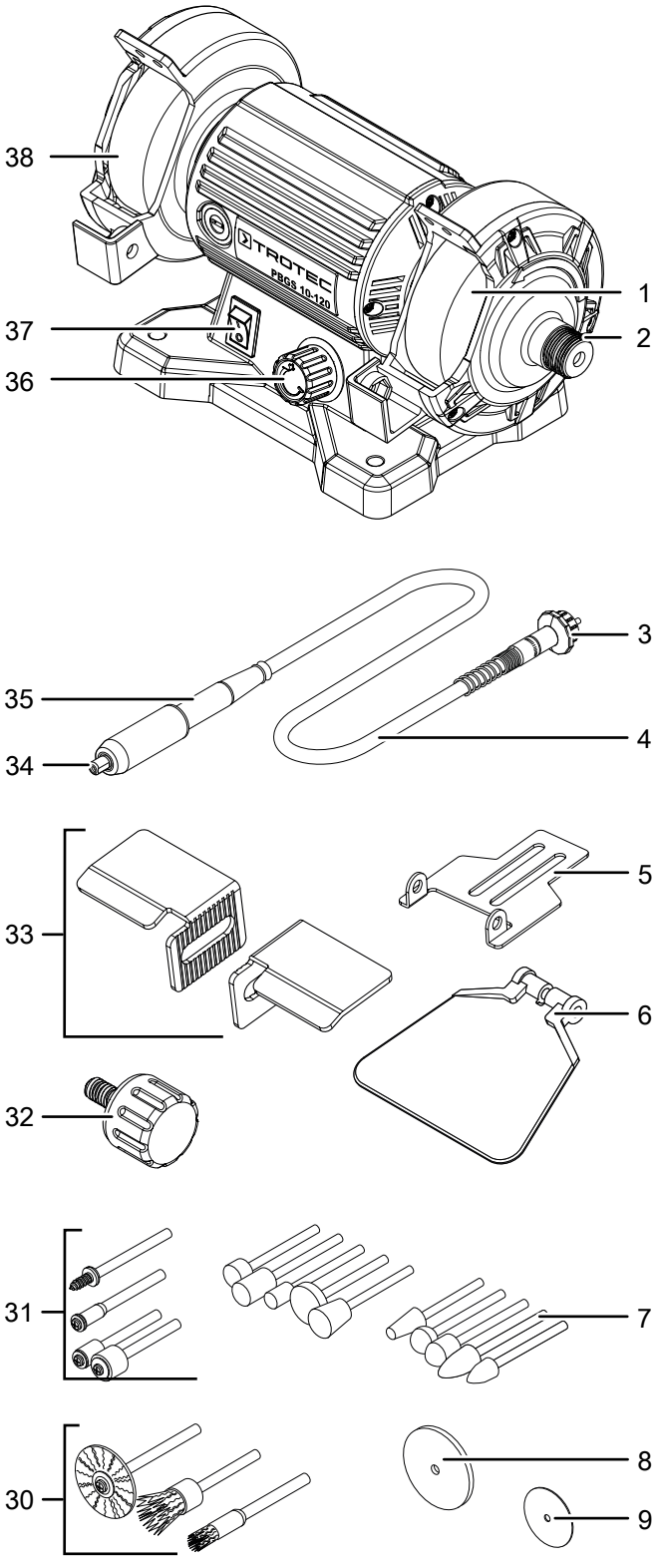

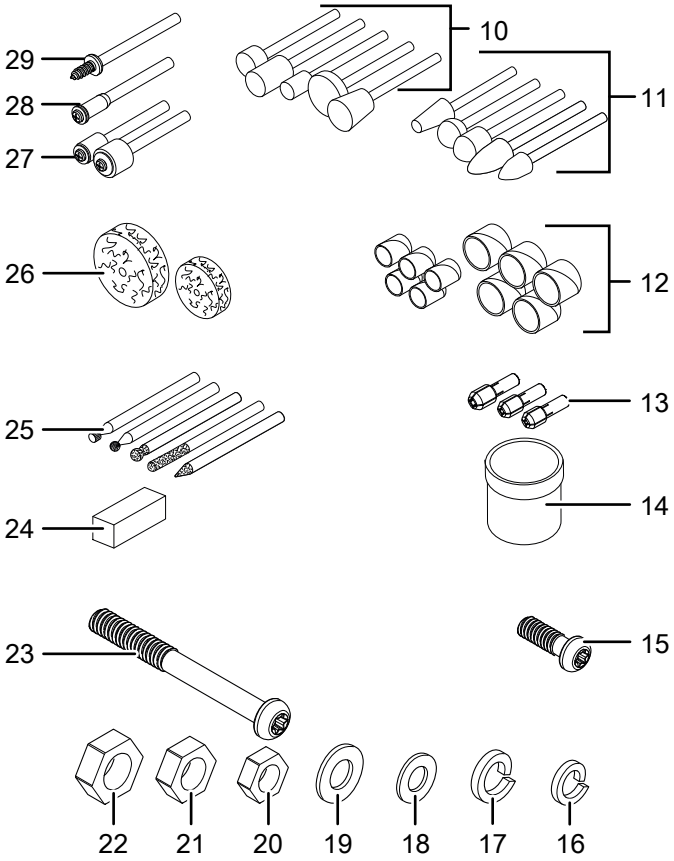

Nr.	Betegnelse
1	Maskiner for poleringsskiver
2	Tikoblingsgjenge fleksibel aksel
3	Låsemutter fleksibel aksel
4	Fleksibel aksel
5	Gnistfanger
6	Beskyttelsesglass
7	Spennøkkel
8	Slipeskiver
9	Kappskiver
10	Slipehode av korund (ulike fasonger)
11	Slipehode av aluminiumoksid (ulike fasonger)
12	Slipebånd
13	Spenntangsett
14	Poleringspasta
15	Gjengeskrue M4 x 10 mm
16	Fjærskive M4
17	Fjærskive M5
18	Skive M4
19	Skive M5
20	Gjenget mutter M4
21	Gjenget mutter M5
22	Gjenget mutter M6

Nr.	Betegnelse
23	Gjengeskrue M5 x 45 mm
24	Slipestein
25	Kutter-sett
26	Poleringspads
27	Spennskrue for slipebånd
28	Spennskrue for kapp-/slipeskiver
29	Spennskrue for poleringspads
30	Børste-sett
31	Rengjørinsbørste-sett
32	Tommelskrue
33	Arbeidsunderlag
34	Verktøyfeste
35	Håndtak fleksibel aksel
36	Justeringshjul for turtallsforvalg
37	På-/Av-knapp
38	Slipemaskin

Leveringsomfang

- 1 x apparat PBGS 10-120
- 1 x fleksibel aksel
- 2 x gnistfangere
- 2 x beskyttelsesglass
- 2 x arbeidsunderlag
- 1 x fastnøkkel
- 12 x Kappskiver 32 x 1 mm
- 40 x slipeskive 24 mm
- 5 x slipebånd 13 mm, 15 mm
- 5 x slipebånd 13 mm, 9 mm
- 5 x poleringspads 7 mm, 25 mm
- 5 x poleringspads 7 mm, 13 mm
- 5 x slipehoder av aluminiumoksid
- 5 x slipehoder av korund
- 5 x fres (spor, kulehode, kjegle)
- 1 x slipestein
- 3 x spenntang 3,2 mm / 2,4 mm / 2,0 mm
- 1 x poleringspasta
- 2 x spennskrue for slipebånd
- 2 x spennskrue for kapp-/slipeskiver, poleringsfilt
- 3 x messingbørster
- 4 x rengjøringsspads
- 1 x oppbevaringsboks
- 2 x tommelskruer
- 2 x skrumutter M6
- 2 x skrumutter M5
- 4 x skrumutter M4
- 2 x gjengeskrue M5 x 45 mm
- 4 x gjengeskrue M4 x 10 mm
- 2 x underlagsskiver M5
- 4 x underlagsskiver M5
- 2 x fjærskiver M5
- 4 x fjærskiver M4
- 1 x anvisning

Tekniske data

Parameter	Verdi
Modell	**PBGS 10-120**
Nominell spenning	230 V / 50 Hz
Effektforbruk	120 W
Nominell omgangsturtall n_0	0 - 11 500 min^{-1}
Arbeidshastighet	45 m/s
Vekt	2 kg
Slipeskive diameter	75 mm
Boringsdiameter på slipeskiven	10 mm
Tykkelse slipeskiven	20 mm
Hardhetsgrad på slipeskiven	M
Kabellengde	2 m
Kapslingsklasse	II (dobbel isolering) / ⧈
Kapslingsgrad	IPX0
Støyverdier iht. EN 62841-1	
Lydtrykknivå L_{pA}	86 dB(A)
Støyeffektnivå L_{WA}	99 dB(A)
Usikkerhet K	3 dB

Bruk hørselsvern.
Støy kan føre til tap av hørsel.

Merknader om støyinformasjonen:

- **Støyinformasjonen** som er oppgitt er målt med en standardisert metode iht. EN 62841 og kan brukes til sammenligning av ulike elektroverktøy.
- De oppgitte **støyemisjonsverdiene** kan også brukes til en foreløpig vurdering av eksponeringen.
- **Støyemisjonene** kan avvike fra oppgitte verdier når apparatet er i drift, avhengig av måten elektroverktøyet brukes på og særlig da hvilke typer arbeidsemner som behandles. Forsøk å holde eksponeringen for støyutslipp så lav som mulig. Sørg for å ta hensyn til alle deler av driftssyklusen (for eksempel tiden når elektroverktøyet er slått av, og når det er slått på, men går uten belastning).

Transport og lagring

Instruks
Hvis apparatet lagres eller transporteres feil, kan det bli skadet.
Ta hensyn til informasjonen om transport og lagring av apparatet.

Transport

Ta hensyn til følgende instrukser **før** hver transport:

- Slå av apparatet.
- Hold alltid i støpselet når du trekker ut kontakten.
- Demontere den fleksible akselen.
- La apparatet avkjøles.
- Ved transport av benkesliperen, løft den etter apparathuset eller ved de to beskyttelsesdekslene.

Lagring

Ta hensyn til følgende instrukser **før** hver lagring:

- Slå av apparatet.
- Hold alltid i støpselet når du trekker ut kontakten.
- Demontere den fleksible akselen.
- La apparatet avkjøles.
- Rengjør apparatet som beskrevet i kapittelet Vedlikehold.

Når apparatet ikke er i bruk, må følgende lagerbetingelser overholdes:

- beskyttet mot frost og varme
- omgivelsestemperatur under 45 °C
- på et sted som er beskyttet mot støv og direkte sollys
- Lagre verktøy og tilbehør i oppbevaringsboksen.

Igangsetting

Pakk ut apparatet

- Ta apparatet og tilbehøret ut av emballasjen.

Advarsel mot elektrisk spenning
Elektrisk støt grunnet utilstrekkelig isolering.
Kontroller at apparatet fungerer som det skal og ikke har skader før hver bruk.
Ikke benytt apparatet dersom det har synlige skader.
Ikke bruk tangen hvis tangen eller hendene dine er fuktige eller våte!

- Kontroller at innholdet er komplett og se etter skader.

Advarsel
Kvelningsfare!
Ikke la emballasjen ligge strødd rundt. Den kan være et farlig leketøy for barn.

- Kasser emballasjematerialene i henhold til den nasjonale lovgivningen.

Bordfeste (valgfritt)

Instruks
Skruene og mutrene som kreves for montering er ikke inkludert i leveringsomfanget.

1. Legg apparatet på et egnet underlag (for eksempel bord eller arbeidsbenk).
2. Merk hullene på bunnen av apparatet gjennom de 4 hullene for bordmonteringen.
3. Fjern apparatet og bor hullene på underlaget.
4. Sett skruene inn i de 4 bordmonteringshullene på bunnen av enheten og gjennom hullene i underlaget.
5. Skru enheten til underlaget med 4 skruer og muttere.

Montering av arbeidsunderlaget

Instruks
Arbeidsunderlaget (33) må monteres på en slik måte at avstanden mellom slipe- eller poleringsskiven og de to arbeidsunderlagene (33) er så liten som mulig. Avstanden må ikke overstige 2 mm. Pass på at arbeidsunderlaget (33) ikke berører slipe- eller poleringsskiven. Juster regelmessig avstanden mellom arbeidsunderlaget33) og slipe- eller poleringsskivene for å kompensere for slitasje på slipe- og poleringsskivene.

Arbeidsunderlaget (33) er ikke forhåndsmontert ved levering og må monteres på enheten før første oppstart.

1. Sett skrumutteren (22) inn i passende fordypning på monteringsflensen (39) på arbeidsunderlaget og fest den med fingeren.
2. Skyv den riflede skruen (32) gjennom sporet på arbeidsunderlaget (33) og skru begge med skrumutteren (22) på monteringsflensen (39).
3. Juster arbeidsunderlaget (33) slik at avstanden til slipe- eller poleringsskiven er mindre enn 2 mm. Pass på at vinkelen alltid er større enn 85°.
4. Gjenta prosessen på den andre siden av apparatet.

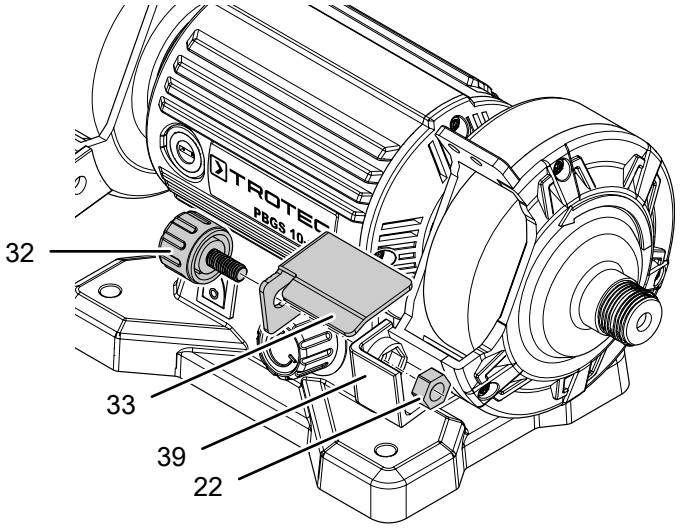

Montering av gnistfanger

De to gnistfangerne (5) er ikke forhåndsmontert ved levering og må monteres på enheten før første oppstart.

Avstanden til slipeskiven må ikke overstige 2 mm. Juster regelmessig for å kompensere for slitasje på platen.

1. Sett en fjærskive(16) og en skive (18) på begge monteringsskruene (15).
2. Plasser gnistfangeren (5) på monteringsbraketten (40) og skru inn begge skruene (15) gjennom de to hullene på braketten (40).
3. Skru de to monteringsskruene (15) med en skrumutter (20).

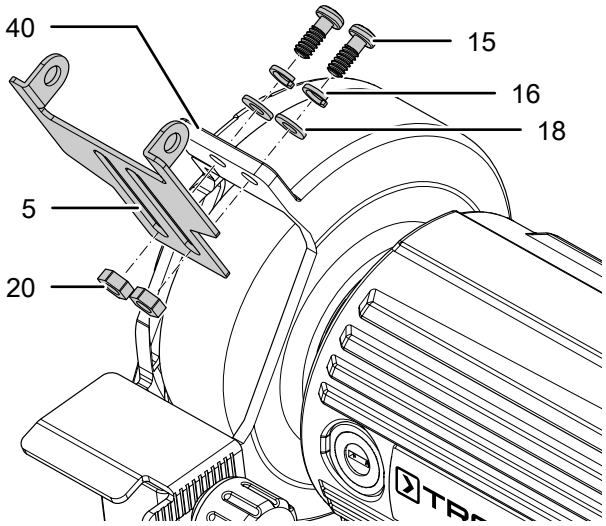

4. Gjenta prosessen på den andre siden av apparatet.

Montering av beskyttelsesglass

Beskyttelsesglasset (6) for de to slipeskivene er ikke forhåndsmontert ved levering og må monteres på enheten før første oppstart.

1. Plasser beskyttelsesglasset (6) i holderen på gnistfangeren (5) og hold det på plass.
2. Sett fjærskiven (17) og skiven (19) på monteringsskruen (23) og skru beskyttelsesglasset (6) sammen med skrumutteren (21).

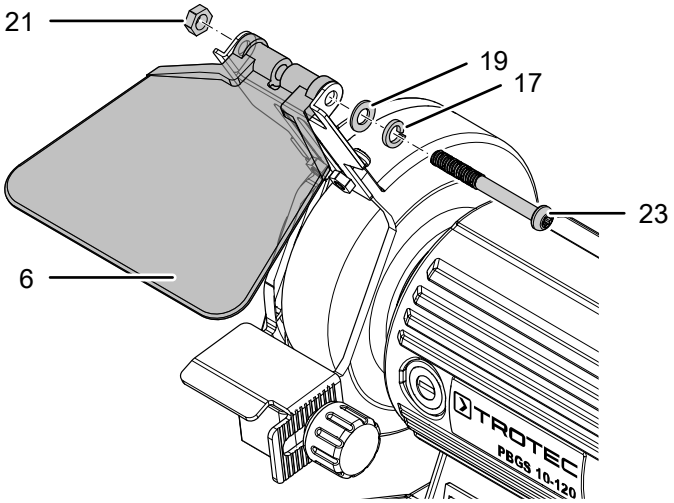

3. Når du strammer til skruene, sørg for at beskyttelsesglasset (6) holder sin posisjon uavhengig, men fortsatt er mobilt.
4. Gjenta monteringen på den andre siden av apparatet.

Sette inn fleksibel aksel

Instruks

Ikke trykk på spindellåsen (42) mens apparatet er i drift! Dette kan medføre skader å verktøyet.

Info

Bruk den fleksible akselen til jobber som krever nøyaktig føring av verktøyet.

Advarsel for varm overflate

Pass på at den fleksible akselen ikke blir knekket under drift og at det ikke dannes noen løkker. Det innebærer fare for at akselen blir overopphetet og smelter sammen med slangen.
Ikke berør håndtaket hvis det er blitt varmt. Det er fare for forbrenninger.

✓ Apparatet er slått av og støpselet er trukket ut.

1. Plasser låsemutteren (3) til den fleksible akselen på tilkoblingsgjengen (2) på enheten og sørg for at den firkantede indre aksen (41) passer til den fleksible akselen inn i akselfestet (49)
2. Trekk til låsemutteren (3) mot klokken.

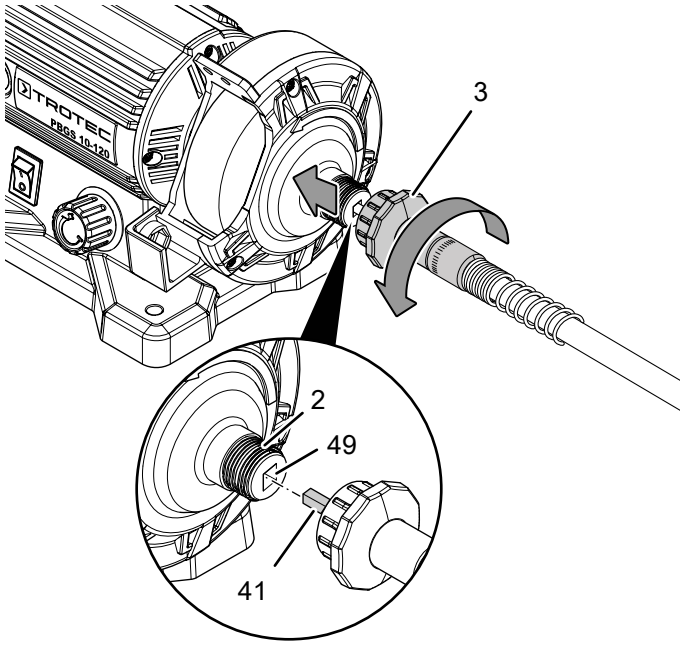

Skifte verktøy

Bruk beskyttelseshansker

Bruk vernehansker når du setter i eller skifter verktøy.

Gå frem på denne måten for å feste et verktøy på håndtaket (35) til den fleksible akselen:

✓ Apparatet er slått av og støpselet er trukket ut.

1. For å låse spindelen, trekk tilbake spindellåsen (42) på håndtaket (35) og hold posisjonen.
2. Løsne mutteren (43) med to-hulls fastnøkkelen (7) ved å dreie den mot klokken.
3. Ta ev. verktøyet ut av verktøyholderen (34).

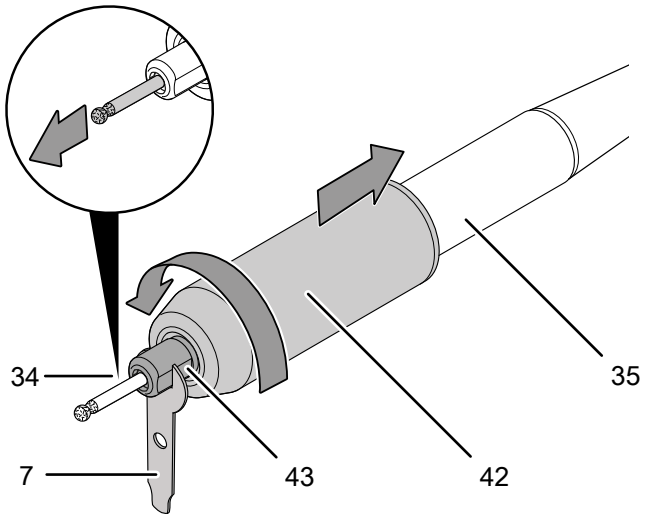

4. Sett verktøyet som du vil bruke inn i verktøyholderen (34).
5. Trekk til strammemutteren (43) med to-hulls fastnøkkelen (7) ved å dreie den med klokken.

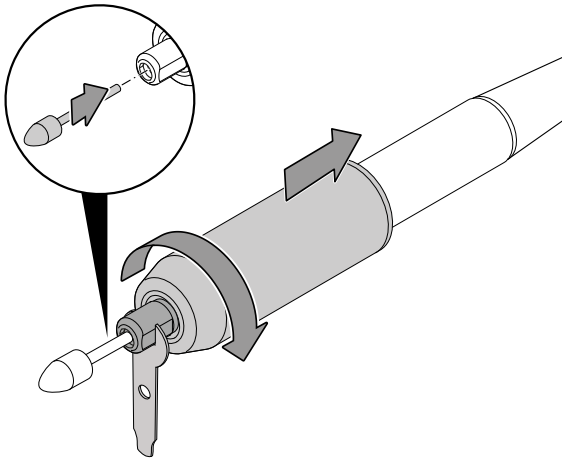

6. Slipp spindellåsen (42) igjen.
7. Kontroller at verktøyet sitter godt fast.

Bruk verktøy med spenneskrue

Bruk beskyttelseshansker
Bruk vernehansker når du setter i eller skifter verktøy.

Følgende verktøy monteres ved hjelp av en spennskrue:
- Poleringspads (26)
- Kappskiver (9)
- Slipeskiver (8)
- Slipebånd (12)

For å montere verktøyet på spennskruen går du frem på denne måten:

Poleringspads:
✓ Apparatet er slått av og støpselet er trukket ut.
1. Sett spennskruen for poleringspads (29) inn i apparatet som beskrevet i kapittelet Verktøyskifte.
2. For å låse spindelen, trekk tilbake spindellåsen (42) på håndtaket (35) og hold posisjonen.
3. Skru fast poleringspadsen (26) med klokken på gjengene til spennskruen og slipp knappen til spindellåsen (42) igjen.

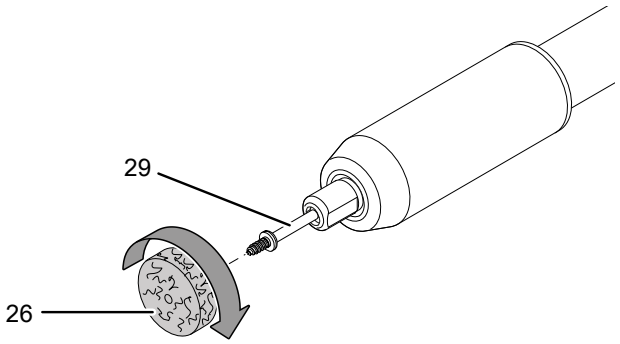

Kapp-/slipeskiver:
✓ Apparatet er slått av og støpselet er trukket ut.
1. Still inn spennskruen for kutte/slipeskiver (28) inn i apparatet som beskrevet i kapittelet Verktøyskifte.
2. For å låse spindelen, trekk tilbake spindellåsen (42) på håndtaket (35) og hold posisjonen.
3. Skru av skruen (45) på spennskruen ved å dreie den mot klokken.

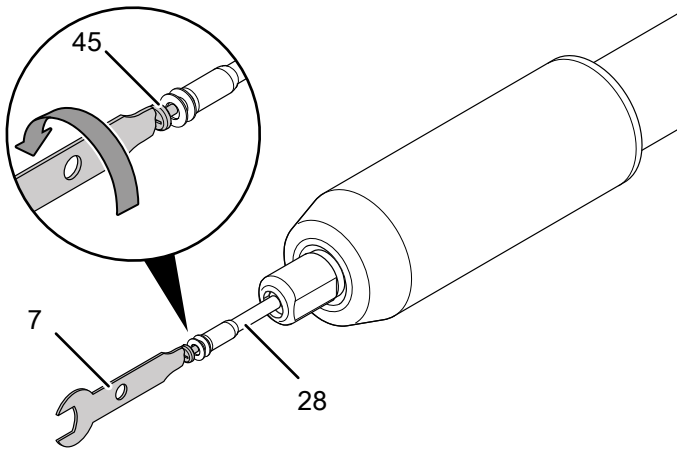

4. Sett en kappskive (9) eller slipeskive (8) mellom de to underlagsskivene (46) på skruen (45) og skru dem fast igjen på spennskruen med klokken.

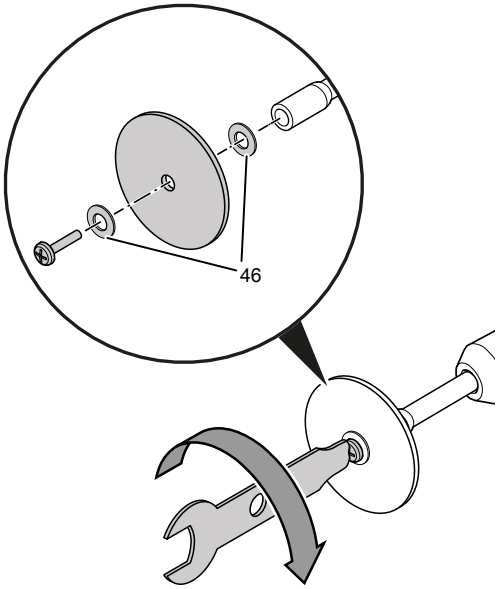

5. Slipp spindellåsen (42) igjen.

Slipebånd:
✓ Apparatet er slått av og støpselet er trukket ut.
1. Sett spennskruen for slipebånd (27) inn i apparatet som beskrevet i kapittelet Verktøyskifte.
2. For å låse spindelen, trekk tilbake spindellåsen (42) på håndtaket (35) og hold posisjonen.
3. Skru skruen (45) på spennskruen mot klokken til den er litt løs.

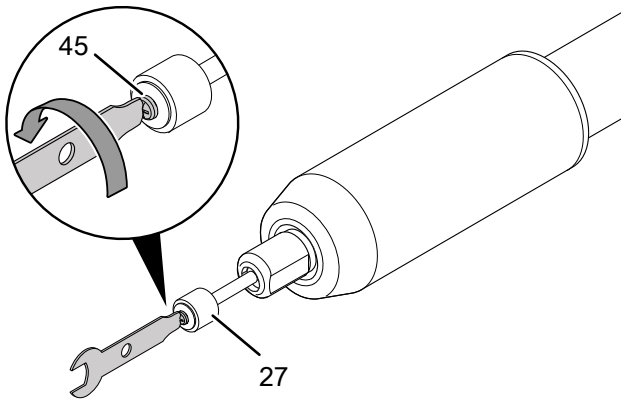

4. Sett slipebåndet (12) på den gummibelagte holderen og trekk til skruen (45) ved å skru den med klokken.

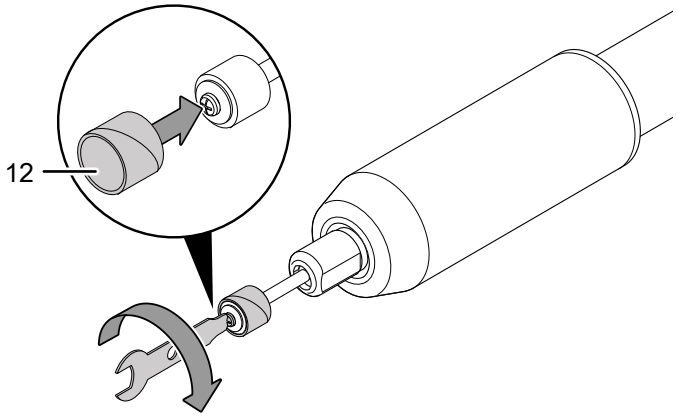

5. Slipp spindellåsen (42) igjen.

Skifte spenntang

Bruk beskyttelseshansker
Bruk vernehansker når du setter i eller skifter verktøy.

Instruks
Dersom du f.eks. vil bruke et spiralbor eller et annet verktøy med en annen diameter enn det forrige, må du skifte spenntang.

Gå frem på denne måten:

✓ Apparatet er slått av og støpselet er trukket ut.

1. For å låse spindelen, trekk tilbake spindellåsen (42) på håndtaket (35) og hold posisjonen.
2. Skru strammemutteren (43) av med to-hulls fastnøkkelen (7) ved å dreie den mot klokken.

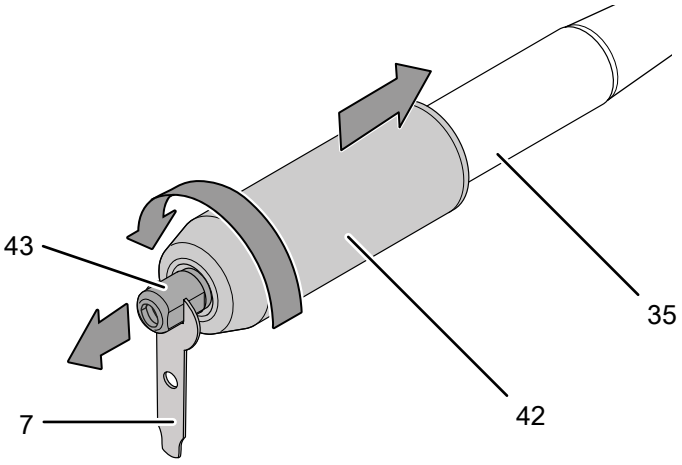

3. Fjern spenntangen (13) fra holderen (44).

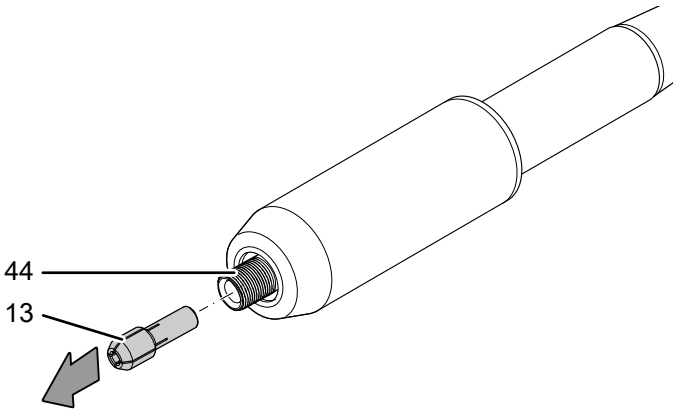

4. Sett en spenntang (13) som passer det planlagte verktøyet inn i holderen (44).

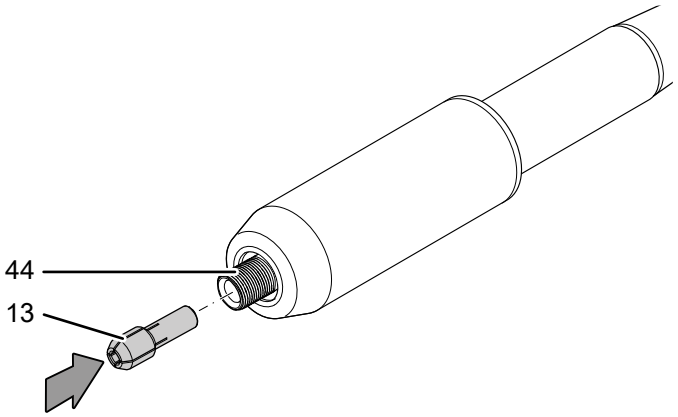

5. Skru på spennskruen (43) i holderen (44) ved å dreie den med klokka.

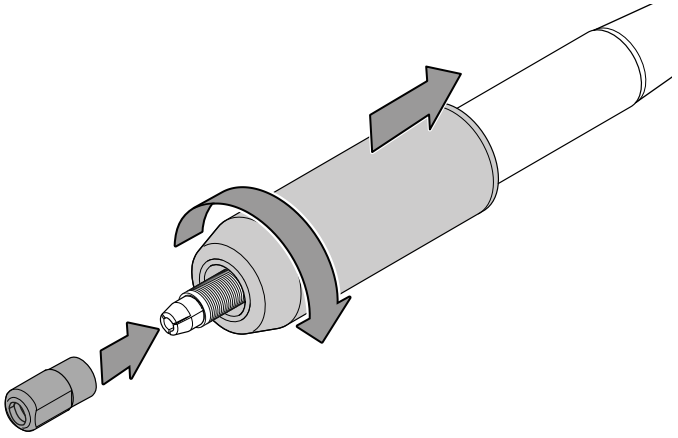

6. Slipp spindellåsen (42) igjen.

Turtallsforvalg

Nødvendig turtall avhenger av materialet og arbeidsomgivelsene og kan registreres gjennom praktiske forsøk. Den høyeste hastighetsinnstillingen anbefales for de fleste oppgaver, for eksempel sliping av hardere materialer (f.eks. tre eller metall) og ved skjæring, sliping og gravering med det fleksible skaftet. Noen materialer (visse typer plast og mykt metall) kan ta skade av varmen som oppstår ved høyere turtall. Disse bør bearbeides ved lavere turtall.

Innstillingsområdet inkluderer hastighetsområdet (0 - 11 500 min^{-1}). Du kan når som helst endre forhåndsvalgt turtallstrinn.

1. Drei justeringshjulet (36) med urviseren for å øke turtallet.
2. Drei justeringshjulet (36) mot urviseren for å senke turtallet.

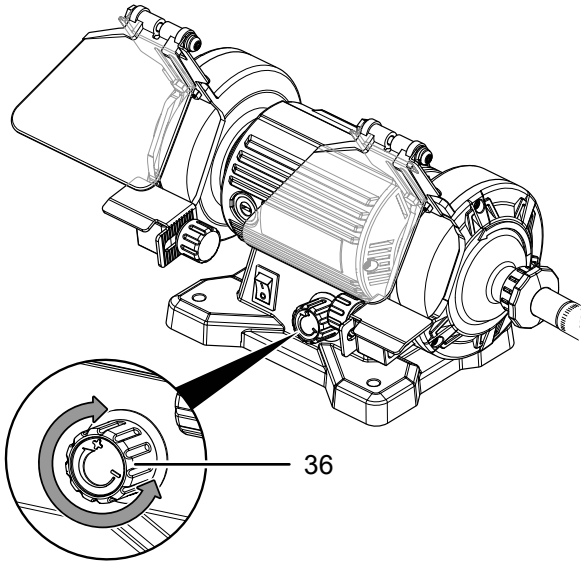

Tips og merknader for å velge riktig hastighetsnivå ved bruk av slipe- eller poleringsskiven på maskinen

- Velg en høyhastighetsinnstilling når du sliper tre eller metall.
- Velg et lavt hastighetsnivå ved bearbeiding av plast eller andre materialer med lavt smeltepunkt.

Tips og merknader for å velge riktig hastighetsnivå ved bruk av den fleksible akselen

- Velg et høyt turtall for kapping forming eller fresing av spor i treverk, samt sliping av tre eller metall.
- Velg et lavt turtall for kapping av plast eller andre materialer med lavt smeltepunkt.
- Velg et lavt turtall for boring i treverk for å unngå at verktøyet blir overopphetet
- Velg det laveste turtallet til polering, glanssliping og rengjøring med stålbørste for å unngå skader på børsten og at børsten løsner fra holderen.
- Til fresing eller boring i jernfri metaller som for eksempel: aluminium, kobber, bly- eller sinklegeringer velger du et lavt turtall. Bruk også olje eller et annet egnet smøremiddel (ikke vann) for å unngå at det fester seg spon langs kuttekanten til verktøyet og for å unngå at verktøyet blir overopphetet.

Koble til nettledningen

- Sett strømstøpselet inn i en forskriftsmessig jordet stikkontakt.

Betjening

Tips og informasjon om håndtering av slipe- eller poleringsskiven på maskinen

- Sørg for at apparatet står stabilt og sikkert. Du kan feste enheten på et passende sted for sikkerhet (se kapittel Bordmontering).
- Kontroller slipeskiven før hver operasjon og kontroller at den ikke er blokkert.
- Kontroller før hver operasjon om beskyttelsesglassene, gnistfangerne og arbeidsunderlaget er riktig montert.
- Før bruk må du kontrollere at du har valgt riktig turtall til arbeidet du ønsker å utføre. Hvis turtallet tilpasses optimalt etter oppgaven og materialet som skal behandles, oppnår du best resultater.
- Vær oppmerksom på at arbeidsstykket varmes opp betraktelig som følge av slipeprosessen. Av denne grunn avkjøl arbeidsstykket i vannbad etter sliping. Tørk den deretter forsiktig før du fortsetter å jobbe med den.

Tips og merknader for håndtering av det fleksible akselen

Generelt:

- Kontroller at verktøyet sitter riktig i verktøyholderen før hver bruk. Verktøyet må være ordentlig festet i verktøyholderen.
- Før bruk må du kontrollere at du har valgt riktig verktøy og riktig turtall til arbeidet du ønsker å utføre. Hvis turtallet tilpasses optimalt etter oppgaven og materialet som skal behandles, oppnår du best resultater.
- Hold alltid verktøyet bort fra ansiktet. Deler av skadet tilbehør kan tenkes å løsne ved høyere turtall.
- Før du bruker verktøyet til å arbeide med, bør du øve først, slik at du vet hvordan det fungerer. Hold verktøyet i hånden for å bli kjent med vekten og tyngdepunktet. Øv på overflødig materiale for å finne ut hvordan verktøyet reagerer på ulike turtall.
- For å utføre oppgaver som krever stor nøyaktighet, som gravering, polering eller sliping, kan du også gripe verktøyet som en penn, slik at du holder det mellom tommelen og pekefingeren. Derfor blir apparathuset smalere på den nedre delen av verktøyet.

Kapping:

- Bruk kun uskadde, feilfrie kappskiver. Bøyde, sløve eller skadde kappskiver kan brekke.
- Bruk aldri kappskiven til skrubbing!
- Arbeid med moderat fremtrekk og ikke tilt kappskiven.
- Ikke brems ned kappskiver med sidetrykk.
- Kappskiven skal alltid føres gjennom arbeidsemnet mot rotasjonsretningen.
- Hold elektroverktøyet fast med begge hender.

Sliping:

- Sørg for å holde jevnt arbeidstrykk for å øke levetiden til slipeskivene og slipebåndene.
- Du oppnår bedre resultater ved å føre verktøyet over overflaten flere ganger, ikke bare en gang.

Fresing:

- Sørg for et jevnt fremtrekk for å unngå at fresen blir overopphetet.
- Hold elektroverktøyet fast med begge hender.

Gravere:

- Hold håndtaket til den fleksible akselen i en lett vinkel, som når du holder en penn. Armen din skal hvile på bordet.
- Før graveringsstiften over arbeidsemnet med et jevnt, lett trykk.
- Overflødige materialrester egner seg ypperlig til å øve inn en passende hastighet.

Polering:

- Før verktøyet over arbeidsemnet med et svært lett trykk når du polerer.

Innsetting av messingbørste/plastbørste

- Før verktøyet over arbeidsemnet med et svært lett trykk når du polerer.
- Velg det laveste turtallet til polering, glanssliping og rengjøring med messingbørste eller plastbørste for å unngå skader på børsten og materialet.

Slå apparatet på og av

Bruk personlig verneutstyr når du arbeider med apparatet.

1. Om nødvendig kontroller om valgt verktøy og innstilt turtall er egnet for oppgaven som skal utføres.
2. Kontroller om arbeidsemnet er sikret og om arbeidsflaten er riktig forberedt.
3. Slå på apparatet ved å stille På-/Av-bryteren (37) til posisjonen **I**.

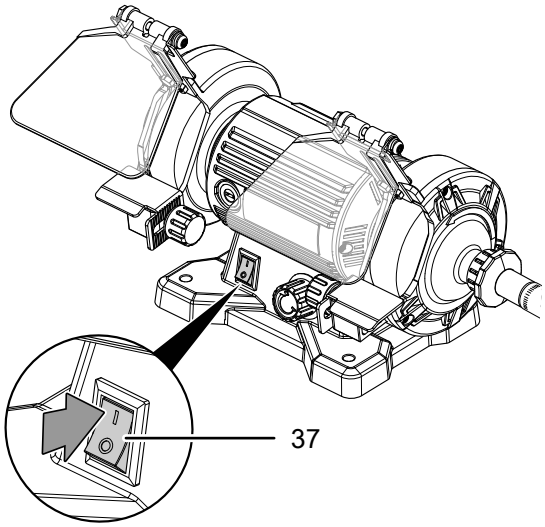

4. Slå av apparatet ved å stille På-/Av-bryteren (37) i posisjonen **0**.

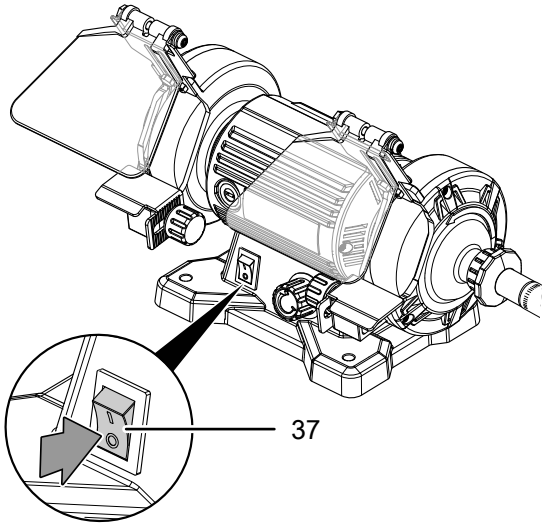

Ta ut av drift

Advarsel mot elektrisk spenning
Ikke ta på støpselet med fuktige eller våte hender.

- Slå av apparatet.
- Hold alltid i støpselet når du trekker ut kontakten.
- Om nødvendig, demonter den fleksible akselen.
- Rengjør apparatet regelmessig som beskrevet i kapittelet Vedlikehold.
- Lagre apparatet iht. kapittelet Transport og lagring.

Feil og forstyrrelser

Apparatet ble kontrollert flere ganger under produksjonen for å teste at det fungerer feilfritt. Hvis det likevel skulle oppstå funksjonsfeil, må du kontrollere apparatet som følger:

Oppgaver for utbedring av feil og forstyrrelser som krever at huset åpnes, må bare utføres av en autorisert elektriker eller av Trotec.

Info
Vent i minst 10 minutter etter alle typer vedlikeholds- og reparasjonsarbeid. før apparatet slås på igjen

Ved første gangs bruk oppstår det lett røyk eller lukt:

- Her dreier det seg ikke om en feil. Etter kort driftstid forsvinner dette.

Apparatet starter ikke:

- Kontroller strømtilkoblingen.
- Kontroller strømledningen og støpselet for å se om de er skadet. Ikke forsøk å starte opp apparatet eller bruke det dersom det har synlige skader.

  Hvis tilkoblingsledningen til dette apparatet blir skadet, må den skiftes ut av produsenten eller dennes kundeservice eller en lignende kvalifisert person for å unngå farer.
- Kontroller strømsikringen på stedet.

Apparatet blir varmt:

- Pass på å ikke utøve for mye trykk på apparatet når du sliper.
- Kontroller om verktøyet er egnet for oppgaven som skal utføres.
- Hold ventilasjonsåpningene åpne for å unngå at motoren blir overopphetet.

Slipe- eller poleringsytelsen reduseres:

- Fjern vedhengende slipestøv med en børste.
- Kontroller innstilt turtall. Det må passe både til materialet og til verktøyet.
- Kontroller om avstanden mellom arbeidsunderlaget og gnistfangeren overskrider de tillatte 2 mm. Reduser avstanden om nødvendig eller bytt slipeskive.
- Hvis slipe- eller poleringsskiven er utslitt, bytt den ut med en ny.

Verktøyet sitter løst:

- Pass på at spennskruen (43) på verktøyholderen er skrudd til.

Kappskiven trenger ikke lett inn i materialet som skal behandles, eller slipeeffekten til slipeskiven er for lav:

- Kontroller om det valgte verktøyet er egnet for materialet som skal behandles.
- Kontroller det innstilte turtallet. Det må passe både til verktøyet og til materialet.
- Velg et høyere turtall ved å dreie justeringshjulet som stiller inn turtallet (36) til et høyere trinn.
- Hvis kapp- eller slipeskiven er slitt, må du skifte den ut med en ny.

Slipeskiven går grovt og unormale lyder kan høres:

- Kontroller om og/eller holderen eller gnistfangeren er feiljustert.
- Kontroller om slipeskiven er stilt inn.
- Kontroller om mutteren på slipeskiven er løs.

Apparatet går, men den fleksible akselen fungerer ikke:

- Kontroller om den indre akselen (41) til den fleksible akselen er satt riktig inn i verktøyholderen (2).

Hvis apparatet ditt ikke fungerer feilfritt etter kontrollen:

Ta kontakt med kundeservice. Eventuelt kan du levere apparatet inn til reparasjon hos et autorisert elektroverksted eller til Trotec.

Vedlikehold

Arbeidsoppgaver før vedlikeholdet begynner

Advarsel mot elektrisk spenning
Ikke ta på støpselet med fuktige eller våte hender.

- Slå av apparatet.
- Hold alltid i støpselet når du trekker ut kontakten.
- La apparatet avkjøles fullstendig.

Advarsel mot elektrisk spenning

Vedlikeholdsoppgaver som krever at apparatet åpnes, skal kun utføres av autoriserte fagverksteder eller av Trotec.

Informasjoner om vedlikehold

Inne i maskinen er det ingen deler som brukeren må smøre.

Bytte ut slipe- eller poleringsskive

Instruks
Skadede eller sterkt riflede slipe- og poleringsskiver må skiftes ut.
Skift ut skadede eller sterkt riflede slipe- og poleringsskiver.
Skift ut slipeskivene når avstanden mellom gnistfangeren og arbeidsunderlaget ikke lenger kan justeres til ≤ 2 mm.

Advarsel mot håndskader
Bruk egnede vernehansker når du skifter slipe- eller poleringsskive.

Info
En Torx-skrutrekker størrelse T-10 og en skiftenøkkel med en fastnøkkelstørrelse på 17 mm (SW17) kreves for å skifte slipe- eller poleringshjul. Verktøyet som kreves for endringen er ikke inkludert i leveransen.

Gå frem på denne måten for å skifte slipeskive:

✓ Apparatet er slått av og støpselet er trukket ut.

1. Løsne skruene (47) på vernedekselet (48). Bruk en Torx-skrutrekker størrelse T-10 til dette.

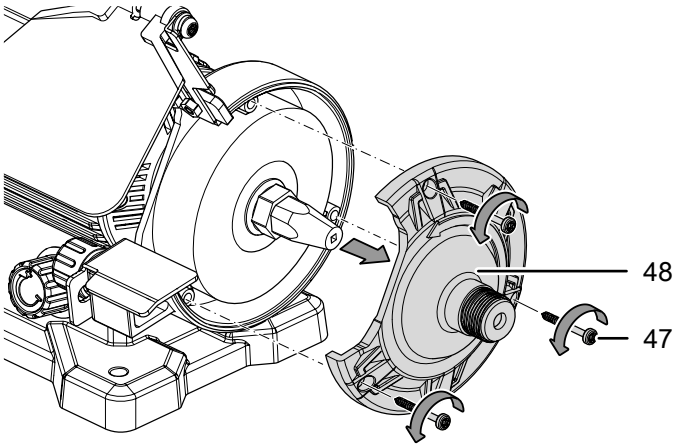

2. Om nødvendig, skru av akselfestet (49) på den fleksible akselen (kun høyre side).
3. Hold slipeskiven (1) med én hånd og løsne unionsmutteren (50) med en SW 17 skiftenøkkel.
4. Ta ut spenningsskiven (51).
5. Bytt ut den slitte slipe- eller poleringsskiven (1) med en ny.

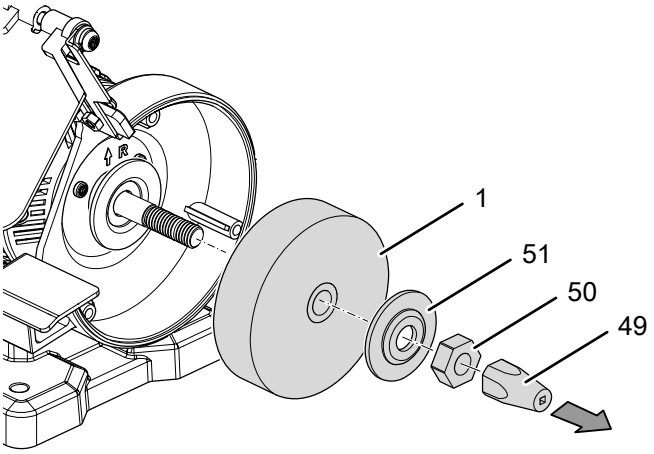

6. Sett spenningsskiven (51) tilbake på akselen.
7. Sett unionmutteren (50) på akselen og skru mutteren (50) fast mens du holder slipe- eller poleringsskiven.
8. Om nødvendig, plasser akselfestet (49) på den fleksible akselen fast.
9. Sett vernedekselet lateralt (48) på igjen.
10. Monter skruene (47) på vernedekselet (48). Bruk en Torx-skrutrekker størrelse T-10 til dette.
11. Kontroller at verktøyet sitter godt fast.

Juster arbeidsunderlaget på nytt

Instruks

Kontroller regelmessig avstanden mellom arbeidsunderlaget og slipe- eller poleringsskiven. Avstanden skal være så liten som mulig og bør aldri være mer enn 2 mm.

Juster avstanden regelmessig. Hvis den nødvendige avstanden ikke lenger kan justeres, må den slitte slipe- eller poleringsskiven skiftes ut.

For å justere avstanden til arbeidsunderlaget (33) går du fram på følgende måte:

1. Løsne tommelskruen (32) på arbeidsunderlaget (33).
2. Juster arbeidsunderlaget (33) slik at avstanden til slipe- eller poleringsskiven er mindre enn 2 mm. Pass på at vinkelen alltid er større enn 85°.

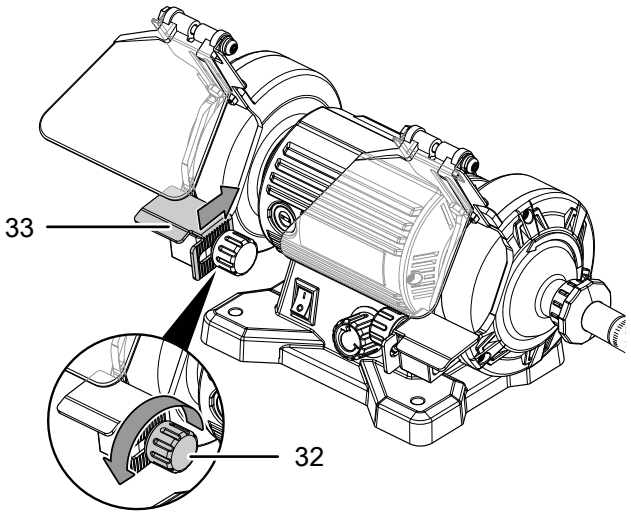

3. Stram tommelskruen (32) igjen.

Rengjøring

Apparatet må rengjøres før og etter hver bruk.

Advarsel mot elektrisk spenning

Det er fare for kortslutning hvis det trenger væsker inn i apparathuset!

Ikke hold apparatet og tilbehøret under vann. Pass på at det ikke trenger vann eller andre væsker inn i apparathuset.

- Rengjør apparatet med en fuktet myk og lofri klut. Påse at det ikke trenger inn væske i apparathuset. Påse at ingen elektriske komponenter kommer i kontakt med fuktighet. Ikke bruk aggressive rengjøringsmidler som for eksempel spray, løsemiddel, alkoholholdige rengjøringsmidler eller skuremidler for å fukte kluten.
- Tørk apparatet med en myk og lofri klut.
- Fjern slipestøv og ev. trespon fra verktøyholderen.

Deponering

Kvitt deg med emballasjen på en miljøvennlig måte og følg gjeldende lover og regler.

Symbolet som viser en utkrysset søppelkasse på et elektro- eller elektronikkprodukt betyr at produktet ikke skal kasseres i husholdningsavfallet etter endt levetid. I nærheten finner du steder der du kan levere inn brukte elektroapparater og elektroniske produkter. Du finner slike adresser på ditt hjemsted hos kommuneadministrasjonen. Du finner informasjon om alternativ gjenvinning for mange EU-land på nettstedet https://hub.trotec.com/?id=45090. Ellers kan du ta kontakt med en gjenbruksstasjon som er godkjent for landet ditt.

Elektro- og elektroniske produkter samles inn separat til gjenbruk, delvis gjenbruk eller andre former for resirkulering av brukte apparater. Dette bidrar til å forhindre negative miljøkonsekvenser eller helseskader som kan oppstå ved kassering av eventuelt farlige stoffer i apparatene.

Samsvarserklæring

Oversettelse av den originale samsvarserklæringen iht. EUs maskindirektiv 2006/42/EF, vedlegg II del 1 avsnitt A

Vi, Trotec GmbH, erklærer herved på eget ansvar at produktet nevnt nedenfor er utviklet, konstruert og produsert i samsvar med kravene i EUs maskindirektiv 2006/42/EF.

Produktmodell / produkt: PBGS 10-120

Produkttype: dobbel slipemaskin

Konstruksjonsår fra: 2022

Gjeldende EU-direktiver:

- 2011/65/EU: 01.07.2011
- 2012/19/EU: 24.07.2012
- 2014/30/EU: 29.03.2014
- 2015/863/EU: 31.03.2015

Harmoniserte standarder som benyttes:

- EN ISO 12100:2010
- NEK EN 55014-1:2017/A11:2020
- EN 62841-1:2015
- NEK EN 62841-3-4:2016/A12:2020

Anvendte nasjonale standarder og tekniske spesifikasjoner:

- EN 55014-2:2015
- NEK EN IEC 61000-3-2:2019
- NEK EN 61000-3-3:2013/A1:2019

Produsent og navnet på den ansvarlige for de tekniske dokumentene:

Trotec GmbH

Grebbener Straße 7, D-52525 Heinsberg

Telefon: +49 2452 962-400

E-post: info@trotec.de

Sted og dato for utstedelsen:

Heinsberg, 31.05.2022

Detlef von der Lieck, CEO

Trotec GmbH

Grebbener Str. 7
D-52525 Heinsberg
+49 2452 962-400
+49 2452 962-200

info@trotec.com
www.trotec.com